Цифровой домофон

CD- X5

РУКОВОДСТВО ПО НАСТРОЙКЕ И ПРОГРАММИРОВАНИЮ

RAIKMANN

Системы обеспечения безопасности жилых комплексов

11

Цифровой домофон CD-X5 (новая версия)

Введение.

Цифровой процессор домофона версии **CD-X5** разработан для работы в составе домофонной системы в режиме МНОГОПАНЕЛЬНОСТИ.

С помощью домофонов с прошивкой **CD-X5** совместно с СВИТЧЕРАМИ X5 можно организовать совместную работу нескольких домофонов, расположенных на разных входных группах.

МНОГОПАНЕЛЬНАЯ СИСТЕМА RAIKMANN поддерживает более 8-ми домофонов на каждый подъезд и более 16 домофонов на внешних входных группах. Систему можно организовать с установкой до 64 домофонных панелей.
Система может быть расширена более указанных значений…

CD-X5 также используется, как стандартный многоквартирный домофон с расширенной функциональностью, с возможность обслуживания до 3585 квартир.

РЕЖИМ МНОГОПАНЕЛЬНОСТИ: При МНОГОПАНЕЛЬНОЙ работе линия связи с квартирные трубки и другими абонентскими устройствами должна работать не с одним, а с несколькими домофонами, установленными на разных входных группах. Чтобы это было возможно, домофоны **CD-X5** подключаются к подъездной линии связи через согласующее устройство, которое называется СВИТЧЕР.

*Процессор **CD-X5** может комплектоваться различными моделями вызывных панелей RAIKMANN, отличающихся не только внешним видом, но и функциональными возможностями. Панели могут иметь одну или несколько выделенных кнопок вызова различных служб, комплектоваться видеокамерами, считывателями прокси-карт и т.п.*

*Использование некоторых функций процессора **CD-X5** может быть возможно только при наличии на выбранной вами вызывной панели, соответствующих элементов внешнего интерфейса.*

НОВЫЕ ФУНКЦИИ
ОСНОВНЫЕ ОТЛИЧИЯ от стандартного домофона RAIKMANN **CD-5**

- **Набор до 4-ёх цифр с любой домофонной панели**
- **Возможность набора НОМЕР_ДОМА_КОРПУС**
- **Запись кодовых таблиц (кодов прохода) на основании СОБСТВЕННОГО КОДА УСТАНОВЩИКА** *(в процессоре CD-5 таблицы кодов генерируются только от СЕРИЙНОГО КОДА УСТАНОВЩИКА)*
- **Изменён принцип вычисления АДРЕСА трубки (другого АУ)** *(вычисляется вычитанием 239 см. описание)*
- **Режимы работы – «ПОДЪЕЗДНЫЙ» и «ВНЕШНИЙ» домофон**
- **Работа в составе МНОГОПАНЕЛЬНОЙ СИСТЕМЫ**

- **Поддержка до 3 585 квартир** ***(с применением СВИТЧЕРОВ)***
- **Поддержка смещение номеров квартир** ***(версии после 08.2011 г., функция настроек для поддержки старых версий адресации абонентских устройств)***

ОБРАТИТЕ ВНИМАНИЕ на следующие возможности домофона

Функция 70 – Быстрый вызов

- с помощью набора "К1" - консьерж, "К2" - служба экстренной помощи, "К3"…"К9".

Для удобства обслуживающих организаций и жителей домов производитель продукции марки RAIKMANN ввел новую функцию в свои домофоны – БЫСТРЫЙ ВЫЗОВ.

Теперь, чтобы вызвать консьержку в домофонах от RAIKMANN можно просто набрать короткий номер «К1». Домофон соединит вас с трубкой консьержа.

Теперь не надо писать и вывешивать на двери объявления с номером вызова консьержки.

Номеров БЫСТРОГО ВЫЗОВА может быть девять. Это «К1», «К2» … до «К9». При наборе этих комбинаций домофон RIAKMANN будет осуществлять вызов того номера, который вы можете назначить самостоятельно при настройки домофона.

Комбинация «К1» должна быть зарезервирована ТОЛЬКО для "службы консьержев", чтобы соблюсти идентичность вызова во всех установленных домофонах в г. Москва и других крупных городах. -

-

Комбинация "К2" должна быть зарезервирована под службу "экстренной помощи". Связь с такими службами будет осуществляться в новых версиях от RAIKMANN в самое ближайшее время.

АВТОМАТИЧЕСКАЯ ЗАПИСЬ ТМ-ключей (PROXY-карт) (функция F65)

В этом режиме любой приложенный к считывателю ТМ-ключ будет записываться в память домофона.

АВТОЗАПИСЬ ключей обычно используется, когда необходимо обновить память ключей в домофоне и не собирать у жителей все их ключи. Для жильцов перезапись ключей будет происходить незаметно в «фоновом» режиме, не вызывающем лишних тревог и беспокойства.

Режим может быть включен постоянно или выключится автоматически после 7000 прикладываний ключей. 7000 проходов по ключу соответствуют, примерно, 3-4 неделям пользования домофоном жителями одного подъезда 9-ти этажного дома.

При включенном режиме на индикаторе высвечено . Узнав, что показывает индикатор домофона, можно всегда проконтролировать отключена ли функция АВТОЗАПИСИ или нет.

Внимание! Программное обеспечение домофона постоянно изменяется или дополняется. Одновременно с этим изменяется или дополняется данное описание. Поэтому, в вашей модели домофона работа и настройки в некоторых функциях могут отличаться от описанных в настоящей инструкции. По всем вопросам просим обращайтесь к АВТОРИЗИРОВАННЫМ представителям торговой марки RAIKMANN.

Монтаж домофона.

УСТАНОВКА ПАНЕЛИ

Крепление домофонной панели зависит от её модели и подробно описано в руководстве на эту панель. Там же можно найти посадочные размеры для установки.

Установив панель её нужно соединить с процессором, который обычно устанавливается внутри помещения. Когда программный блок (процессор) домофона располагается не на улице, а в подъезде, то обеспечиваются более оптимальные условия работы электроники домофона.

Это принципиальный подход RAIKMANN, правильность которого подтверждена многолетней безотказной работой домофонов RAIKMANN.

В тоже время, процессор **CD-X5** нормально работает при крайне низких температурах и поэтому, его можно устанавливать внутри корпуса домофонной панели или внутри дверного блока. Но это имеет смысл делать только в случае крайней необходимости.

СОЕДИНЕНИЕ ПАНЕЛИ С ПРОЦЕССОРОМ

Для соединения панели с процессором, замком, кнопкой открывания двери изнутри (все эти элементы располагаются на входной двери) требуется 10-проводный кабель (лучше 12-проводный).

Схему подключения смотри в Приложениях.

На процессорном блоке и на панели разъемы для связи их между собой обозначены от “K1” до “K6”. Назначение каждого разъема указано ниже:

K1	Электропитание цифровой части панели
K2	Цифровая информация в/из панели
K3	Заземление цифровой части панели
K4	Громкоговоритель
K5	Заземление аналоговой части панели
K6	Микрофон

“R1 и R2” - клеммы для подсоединения электрического замка.

Выбор проводов в кабеле осуществляется таким образом, чтобы “цифровые” провода располагались как можно дальше от “аналоговых” и их разделял бы провод аналогового заземления K5. Экранирование силовых проводов электрического замка не требуется.

Если использован 10-проводный кабель, то общую точку кнопки рекомендуется подключать к K5, а ТМ-считывателя к K3. Однако, если кнопка работает неустойчиво, или ТМ-ключ плохо срабатывает, рекомендуется попробовать другое подключение их общих точек.

Если количество проводов в кабеле больше 12, то неиспользованные провода должны быть подключены к разъему K5.

Соединение должно производиться следующим образом: K1 панели с K1 процессора … K2 панели с K2 процессора и т.д. в соответствии со схемой, указанной в этом описании.

Провода должны подключаться при выключенном питании. Случайное замыкание K1 и K2 во время подсоединения при включенном в сеть устройстве может необратимо вывести из строя электронные схемы домофона.

ПРОГРАММИРОВАНИЕ ДОМОФОННЫХ ТРУБОК и ДРУГИХ АБОНЕНТСКИХ УСТРОЙСТВ (АУ).

ОПРЕДЕЛЕНИЕ АДРЕСА ТРУБКИ

К линии связи домофонов RAIKMANN могут подключаться не только ДОМОФОННЫЙ ТРУБКИ, а также и другие АБОНЕНТСКИЕ УСТРОЙСТВА – модули сопряжения с видеодомофонами (ТРЕКИ), цифровые видеодомофоны, различные коммутаторы и устройства – далее АУ.

Каждое такое устройство должно иметь свой АДРЕС, который программируется при установке так, чтобы этот АДРЕС был связан с номером квартиры абонента.

Для упрощения программирования и настройки домофонов при их совместной работе особенно в МНОГОПАНЕЛЬНЫХ СИСТЕМАХ, адресация АУ в системе изменена и несколько **отличается от адресации в стандартных цифровых домофонах RAIKMANN более ранних версий**.

Главные изменения коснулись ОПРЕДЕЛЕНИЯ АДРЕСА абонентского устройства (трубки и т.д.), то есть адреса, который должен быть установлен в трубке (АУ) квартиры. *В новой системе адресации номер квартиры ОДНОЗНАЧНО связан с адресом трубки, и нет необходимости использовать СМЕЩЕНИЕ.*

Максимальное число квартир, которое может обслужить стандартный цифровой домофон типа CD-5 (CD2255, CD1903-1803, CD2000) равен 255 абонентов.

Домофонный процессор **CD-X5** может обслужить до 3 585 квартир с применением нескольких СВИТЧЕРОВ (до 15).

Когда номер квартиры равен или меньше чем 239, то адрес в трубке должен совпадать с номером квартиры (*адрес устанавливается перемычками в трубке, см. ниже*). В этом случае, при наборе на панели домофона номера 1, звонок прозвучит в трубке с адресом 1, при наборе 2 – в трубке с адресом 2 … и т.д. до числа 239 включительно.

НО! … при наборе номера 240 звонок прозвучит в трубке с адресом 1…

Когда номер квартиры больше 239, то адрес трубки определяется следующим образом.

1) Из номера квартиры надо вычесть число 239. Если полученный результат меньше или равен 239, то это и будет адрес трубки абонента в этой квартире (адрес трубки может быть от1 до 239).
2) Если результат больше 239, то надо вычитать число 239 до тех пор, пока не получится результат меньший или равный 239. Это и будет адрес трубки в квартире.

пример:
Есть квартиры с номерами 1, 239, 240 … 250… 500 …и 739
Адрес трубки в квартире 1 = 1
Адрес трубки в квартире №239 => 239 /239=239/
Адрес трубки в квартире №240 => 1 /240-239=1/
Адрес трубки в квартире №250 => 11 /250-239=11/
Адрес трубки в квартире №500 => 22 /500-239-239=22/
Адрес трубки в квартире №739 => 22 /739-239-239-239=22/
…… …… ……
Адрес трубки в квартире №9999 => 200 /9999-239*41=200/

Когда вы набираете номер квартиры, домофон вычисляет адрес трубки, в которую надо послать вызов. Адреса трубок повторяются с интервалом 239, т.е. у квартир с номерами 1, 240, 479, 718, 957 … и т.д. будут одинаковые адреса трубок.

Максимальное ЧИСЛО квартир, которое можно подключить в МНОГОПАНЕЛЬНОЙ системе равно 3 585 //15 (СВИТЧЕРОВ)* по 239 квартир//.

В этом случае, придётся проводить 15 двухпроводных линий связи. Каждая линия связи будет обеспечивать связь с 239-тью квартирами.

Максимальный НОМЕР квартиры, который можно набрать на панели домофона равен 9999.

Для надёжной работы домофона не допускайте, чтобы АДРЕСА домофонных трубок (АУ) на ОДНОЙ линии связи совпадали. АДРЕСА трубок (АУ) на такой линии должны быть разными.

АДРЕС АУ, обычно задается с помощью «надевания» контактных перемычек на штырьки на плате АБОНЕНТСКОГО УСТРОЙСТВА или ТРУБКИ.

Каждая пара штырьков пронумерована числами 1 , 2 , 4 , 8 , 16 , 32 , 64 и 128, и чтобы получить нужный АДРЕС, надо установить перемычки на эти пары так, чтобы сумма чисел под ними равнялась АДРЕСУ ТРУБКИ (АУ).

Пример: Чтобы установить адрес трубки в квартире номер 114, перемычками надо замкнуть штырьки с номерами 64+32+16+2 т.е. сумма =114.->
Для адреса трубки 45 надо надеть перемычки на пары 1 , 4 , 8 , 32 ->(1+4+8+32=45)
*Если перемычками выставить адрес более 239, такая трубка в МНОГОПАНЕЛЬНЫХ домофоных системах с процессором версии **CD-X5** вызываться не будет.*

ПОДСОЕДИНЕНИЕ АБОНЕНТСКИХ УСТРОЙСТВ (ТРУБКИ)

Линия связи с трубками присоединяется к процессору к клеммам +L и -L. Все АУ в системе подсоединяются параллельно. К домофону с процессором версии **CD-X5** может быть подключено **до 239 абонентов**, с возможностью **расширения до 3 585** АУ.

Кабели должны быть проверены на отсутствие короткого замыкания перед включением домофона в сеть. Начальное сопротивление линии, проверенное цифровым прибором, должно быть больше или равно 100К. Устройство обычно довольно устойчиво к КЗ во время наладки и использования. Тем не менее, длительные КЗ не желательны, так как большие токи в этих случаях вызывают сильный нагрев и могут повредить устройство.

В случае короткого замыкания линии во время работы на дисплее будет выдано сообщение E-2. В это время связь с АУ невозможна.

В тоже время, все функции, кроме связи с квартирами, продолжают работать.

При подключении трубок к линии связи **должна соблюдаться полярность**. Обычно полярность указана на корпусе АУ в месте крепления провода. Поэтому использование кабелей с маркированными проводами предпочтительнее.

ПОДКЛЮЧЕНИЕ К СЕТИ ПИТАНИЯ

После проверки всех соединений можно приступить к подключению электропитания. Для надежной работы домофон должен питаться постоянным напряжение от 15 до 17 вольт. Блок питания обычно поставляется с устройством.

После того, как будет включено питание, на правом индикаторе панели появляется точка и начинается отсчет 25 секунд.

Когда отсчет закончится на индикаторе панели появятся 9 символов (цифры и буквы). Первые 6 символов показывают СЕРИЙНЫЙ НОМЕР процессора. Последние 3 символа показывают номер версии прошивки микропроцессора.

В целях безопасности СЕРИЙНЫЙ НОМЕР высвечивается в зашифрованном виде. Зная СЕРИЙНЫЙ НОМЕР процессора всегда можно восстановить КОД УСТАНОВЩИКА, записанный по умолчанию.

КОД УСТАНОВЩИКА – это код, по которому можно войти в режим программирования.

Если вы забыли или потеряли КОД УСТАНОВЩИКА, запишите 6 первых символов, свяжитесь с представительством RAIKMANN, сообщите записанные символы, по которым вам сообщат КОД УСТАНОВЩИКА действующий на данный момент.

Если первоначальный КОД УСТАНОВЩИКА был когда-то изменён, то КОД УСТАНОВЩИКА по умолчанию заработает только после проведения процедуры МЯГКОГО СБРОСА *(см. ниже)*.

После того, как отсчет закончится, домофон готов к использованию. При каждом включения в сеть отсчет будет вновь включаться.

Отличие от процессора CD-5: При включении питания в процессоре CD-X5 на индикаторе высвечивается в зашифрованном виде **текущий** КОД УСТАНОВЩИКА. Т.е., если в настройках процессора изменяется КОД УСТАНОВЩИКА, цифры при включении также будут изменяться. В процессоре CD-5 при включении ВСЕГДА высвечивается СЕРИЙЙНЫЙ НОМЕР процессора.

Можно пропустить этап отсчета, чтобы УСКОРИТЬ ВКЛЮЧЕНИЕ, нажав ОДНОВРЕМЕННО К + 1.

Кроме того, при САМОМ ПЕРВОМ включении обязательно следует ближе к окончанию отсчета ОДНОВРЕМЕННО нажать С + К и удерживать до появления на дисплее ромбика.

Таким образом, запустится процедура МЯГКОГО СБРОСА домофона, которая прописывает в память только КОД УСТАНОВЩИКА, равный серийному номеру процессора. Каждый домофон RAIKMANN имеет свой уникальный серийный номер.

МЯГКИЙ СБРОС следует применять, чтобы восстановить в памяти домофона КОД УСТАНОВЩИКА, записанный по умолчанию.

! ПРОЦЕДУРА МЯГКОГО СБРОСА прописывает в домофон ТОЛЬКО КОД УСТАНОВЩИКА, установленный ПО УМОЛЧАНИЮ !
КЛЮЧИ И КОДЫ прохода СОХРАНЯЮТСЯ.

Совет: Бывают случаи, когда надо заменить в домофоне старый процессор на НОВЫЙ и при такой замене должны быть сохранены ключи клиентов, их коды прохода и существующие установки.
Из старого процессора нужно аккуратно извлечь микросхему памяти и установить её в новый домофонный процессор. При первом включении домофон должен заработать, НО вход в режим программирования будет невозможен по новому КОДУ, так как в микросхеме памяти остался «старый» КОД.
Лучше произвести МЯГКИЙ СБРОС процессора, чтобы микросхему памяти записался КОД УСТАНОВЩИКА равный СЕРИЙНОМУ НОМЕРУ НОВОГО ПРОЦЕССОРА.

Если вам не надо сохранять данные записанные в память домофона (память ключей, кодов прохода и настроек) можно произвести ПОЛНУЮ ИНИЦИАЛИЗАЦИЮ процессора выполнив функцию F89 – полная инициализация - установка параметров настройки в исходное положение (*подробности смотри инструкцию по программированию*).

Следует знать, что КОД УСТАНОВЩИКА записан в микросхеме микропроцессора и внешней памяти процессора. Во время своей работы, процессор берет данные КОДА УСТАНОВЩИКА всегда из внешней памяти.

Только при МЯГКОМ СБРОСЕ и ИНИЦИАЛИЗАЦИИ (F89), КОД УСТАНОВЩИКА берётся из памяти микроконтроллера, чтобы записать его во внешнюю память.

Поэтому, если вы поменяли микросхему микроконтроллера в процессоре, оставили «старую» внешнюю память и не провели МЯГКИЙ СБРОС или ИНИЦИАЛИЗАЦИЮ, то войти в режим программирования вы сможете только по «старому» КОДУ УСТАНОВЩИКА, который был ранее записан во внешней памяти «старым» микроконтроллером. Пока вы не произведете МЯГКИЙ СБРОС, КОД УСТАНОВЩИКА новой микросхемы работать не будет.

Проверка правильности напряжения между контактами.

K1	K3	14 - 16 В
K2	K3	на 100 мВ меньше, чем K1 - K3
K4	K5	0 В
L+	L-	7 - 9 В, при разговоре 4.6 - 6.5 В

Вышеуказанное напряжение имеется в системе только в нормальных условиях (отсутствие ошибок, панель подключена). Допускаются отклонения в пределах 20%.

ИНДИКАЦИЯ ОШИБОК

/Общую таблицу можно посмотреть в конце инструкции./

Сообщения, указанные ниже, сигнализируют о неисправностях.

Если неисправна кнопка на панели домофона (замкнута и не размыкается, сбоят лучи в бескнопочных панелях), то на дисплее будет выдано сообщение Err. При этом возможность открыть дверь изнутри с помощью кнопки «ВЫХОД» и снаружи с помощью ТМ-ключа или кода остается.

Сообщение E-2 указывает на КЗ в линии или на неисправность АУ, если эта трубка поднята.

Если КЗ не обнаруживается, неисправен процессорный блок и его следует заменить.

Неисправное АУ можно также определить измерением его тока потребления. Когда ни одно из АУ не включено (трубка не поднята), ток в линии не должен превышать 1 мА. Во время переговоров ток должен быть равен 30 - 60 мА (на выходе устройства). Ток в 100 мА в любом режиме означает короткое замыкание в проводке.

Если процессор домофона RAIKMANN обнаруживает короткое замыкание в линии, домофон периодически отключает питание линии связи, чтобы уменьшить ток потребления. Поэтому ток в кабеле будет меняться от тока КЗ (более 100 мА) до нуля каждые 2 - 3 секунды. Напомним, что на дисплее высвечивается надпись E-2.

Сообщение E-P говорит об отсутствии передачи информации из панели в процессор. Необходимо проверить линию соединения панель-процессор или исправность самой домофонной панели.

Сообщение E-3 сигнализирует о коротком замыкании ТМ-считывателя. При этом связь с трубками (АУ) и другие функции домофона, кроме ключей, продолжают работать.

Сообщение E-4, появляющееся после включения в сеть, сигнализирует о неисправности ПАМЯТИ кодов и ключей.

РЕГУЛИРОВКА ЗВУКА

Всего в домофоне имеется 3 регулировки:

Усиление сигнала микрофона

Усиление сигнала громкоговорителя

Линейный баланс

Домофон при поставке находится в уже отрегулированном состоянии, но, тем не менее, может потребоваться дополнительная регулировка.

Для того, чтобы корректно установить баланс, должно быть выбрано АУ, расположенное примерно на середине длины линии. Затем, производя регулировку, нужно найти и выставить точку минимального возбуждения следующим образом:

Настройте уровень так, чтобы были слышны переговоры.

Регулируя ручку баланса в одну сторону, найдите позицию, в которой устройство возбуждается. Затем найдите такую же позицию, вращая ручку баланса в другую сторону.

Установите регулятор баланса в средней позиции относительно двух найденных точек.

Плавно увеличивайте уровень.

Повторяйте операции 2 - 4 до тех пор, пока не будет найдена лучшая позиция регулятора баланса. В положении максимального уровня звука для обеих разговорных линий невозможно отрегулировать баланс из-за возбуждения.

Так устанавливается уровень звука. Однако, следует помнить, что если слишком большое усиление установлено для отдельных разговорных линий, то возможно появление возбуждения из-за акустической обратной связи.

Рекомендуется выставить оптимальный уровень следующим образом. Усиление “снизу вверх” выставить на минимально возможный уровень, при котором обеспечивается приемлемая слышимость с АУ. Усиление “сверху вниз” выставить

максимально возможным, а затем повернуть регулятор на 20 - 30 градусов в сторону уменьшения.

Совет: установка оптимального баланса может быть затруднена при использовании на линии трубок разных производителей. Это объясняется тем, что характеристики абонентских устройств не всегда строго соответствуют установленным стандартам для цифровых линий связи.

Вы избежите многих трудностей, если не будете смешивать трубки и постараетесь устанавливать на линию связи трубки ОДНОГО ТИПА и ПРОИЗВОДИТЕЛЯ.

РАБОТА ДОМОФОНА

СВЯЗЬ С КВАРТИРАМИ

Чтобы СОЕДИНИТЬСЯ С ТРУБКОЙ, на панели домофона наберите номер квартиры. Каждое нажатие сопровождается звуковым сигналом и появлением цифры на дисплее XXX. Каждую следующую цифру номера квартиры следует нажимать с паузой не более 3 секунд.

В этой версии домофонного процессора можно набирать до 4-ёх цифр. Максимально значение номера квартиры может быть 9999.

Если на вашей домофонной панели на индикаторе только 3 знака, то при наборе четвёртой цифры номера, первая цифра «уходит влево» и вы будете видеть последние три цифры введённого номера.

Если введен номер больше 9999, он отменяется, а очередная цифра определяется как первая цифра нового номера.

Если никакая кнопка не нажата более 3 секунд, то домофон определяет это, как завершение набора номера, и посылает вызов в выбранную квартиру.

Если при наборе допущена ошибка, нажмите K и повторите набор.

Если вызов в квартиру запрещен *(функции* F40 *или* F50*)*, на дисплее высвечивается сигнал OFF и в панели домофона звучит звуковой сигнал .

Если вызов в квартиру разрешен, то в трубке звучит 30-секундный сигнал вызова (при положенной трубке), если трубка не «лежит», то она всё равно звонит, но только 15-секунд. Таким образом, вызывной сигнал будет звучать в абонентском устройстве независимо от того лежит ли трубка в квартире или нет.

Если трубка не поднята в течении 30 секунд, домофон прекращает сигнал вызова в абонентское устройство, НО ещё в течении 30 секунд система ожидает снятие трубки и абонент сможет разговаривать с посетителем, если поднимет трубку, даже опоздав ответить во время сигнала вызова.

В любой момент нажатием кнопки C на панели домофона производится сброс номера.

Длительность разговора с квартирой ограничена 2 минутами.

Во время связи с посетителем открыть замок двери можно в любой момент, нажав на соответствующую кнопку на трубке . Замок открывается на 5 секунд – это стандартная установка (*может быть изменена в настройках системы – функция* F11).

Открывание сопровождается звуковым сигналом . Связь с квартирой прекращается, если повесить трубку АУ.

ИСПОЛЬЗОВАНИЕ ДОМОФОНА, КАК КОДОВОГО ЗАМКА

Жильцы могут открывать дверь с помощью кода. Код можно изменить через программную функцию домофона, а также его могут изменить сами жильцыЮ если это не запрещено в настройках домофона (F33 и F41).

Для каждого абонента (квартиры) в памяти домофона записан ИНДИВИДУАЛЬНЫЙ код прохода. В памяти системы находятся 239 кодов, «привязанных» к квартирам. Т.е., чтобы открыть замок надо набрать «НОМЕР_КВАРТИРЫ»+ «К» + «СВОЙ КОД»

Код может быть изменен в настройках системы (*функция* F02, *см. также* F33 F50)

Чтобы ОТКРЫТЬ ЗАМОК С ПОМОЩЬЮ КОДА:

Наберите номер квартиры

Нажмите кнопку К. На дисплее появятся три полоски ---

Введите четыре цифры вашего кода.

Домофон поставляется с кодовой таблицей. Эти коды выбраны компьютером таким образом, чтобы каждая квартира имела свою кодовую комбинацию. Таких кодовых таблиц в памяти домофона записано 4. Любая из них может быть выбрана с помощью одной из процедур установщика при программировании. По умолчанию, коды генерируются на основании СЕРИЙНОГО НОМЕРА процессора (КОД УСТАНОВЩИКА по умолчанию).

Новое в CD-X5:

В более ранних версиях коды рассчитывались ТОЛЬКО от СЕРИЙНОГО НОМЕРА процессора.

В этой версии процессора таблица кодов рассчитывается от того КОДА УСТАНОВЩИКА, который действует на момент записи таблицы. Теперь вы «не привязаны» к СЕРИЙНОМУ НОМЕРУ.

Такая возможность введена для удобства настройки домофонов в режиме МНОГОПАНЕЛЬНОСТИ.

Жильцам удобно, когда КОДЫ ОТКРЫТИЯ замка одинаковые на разных дверях в подъезд. Поэтому, чтобы вручную не вводить КОДЫ ОТКРЫТИЯ в каждый домофон, можно автоматически сгенерировать в домофонах ОДИНАКОВЫЕ КОДОВЫЕ ТАБЛИЦЫ.

Для этого надо установить один и тот же КОД УСТАНОВИЩИКА и выполнить функции F08 *или* F09 *(генерация запись в память кодовых таблиц).*

После ввода правильного кода замок открывается. Использование кодового замка вообще и для каждой конкретной квартиры отдельно может быть запрещено.

Если квартира исключена из списка разрешенных на пользование кодовым замком, после нажатия на К на дисплее высвечивается сигнал OFF и звучит звуковой сигнал

ИСПОЛЬЗОВАНИЕ ТМ-ключей (PROXY-карт)

Жильцы могут открывать дверь с помощью электронного ключа.

Ключи могут записываться в память и стираться мастером через функции программирования или сами жильцами с помощью своей квартирной трубки (только через ПОДЪЕЗДНЫЙ ДОМОФОН) *(см. инструкцию ниже)*.

Чтобы воспользоваться ТМ-ключом, коснитесь ключом контакта считывателя.

На дисплее появится изображение поднимающейся лесенки (если запись о ключе расположена в начале памяти, изображение может и не появиться). Затем приблизительно на 1 секунду на дисплее высвечивается номер квартиры, к которой приписан ключ. Затем замок открывается, а на дисплее появляется надпись OPn.

Если ключа в памяти домофона нет, то после поиска его номера в памяти приблизительно в течение 4 секунд, в панели домофона прозвучит звуковой сигнал и дверь не откроется.

ДОПОЛНИТЕЛЬНЫЕ КНОПКИ ВЫЗОВА

Существует возможность подключить к домофону дополнительные кнопки (до 9 шт), имитирующих прикладывание ТМ-ключа. Такие кнопки подключаются к ТМ-считывателю. При нажатии на эти кнопки, домофон производит вызов абонента, запрограммированного в настройках, и устанавливает с ним соединение.

Удобно для вызова, например, офисов, нажатием всего на одну кнопку *(см. функцию* F71*)*.

БЫСТРЫЙ НАБОР *(функция 70)*

Также короткий вызов можно осуществить набрав на клавиатуре последовательно Ⓚ и цифру от 1 до 9. Т.е. при наборе “K1”… “K2”… “K3” … и до “K9”… вызов будет происходить по номеру, который вы можете самостоятельно установить в настройках домофона (*см. режим программирования функция* F70).

Короткий номер “K1” мы рекомендуем использовать для вызова консьержки. Такой подход обеспечит идентичность вызова консьержа с большинством домофонов RAIKMANN, установленных в крупных городах России.

АВТОМАТИЧЕСКАЯ ЗАПИСЬ ТМ-ключей (PROXY-карт) (*функция* F65)

В этом режиме любой приложенный к считывателю домофона ТМ-ключ будет записываться в память ключей.

Режим может быть включен постоянно или выключится сам после 7000 прикладываний ключей. 7000 проходов по ключу соответствуют, примерно, 3-4 неделям пользования домофоном жителями одного подъезда 9-ти этажного дома.

При включенном режиме на индикаторе высвечено (или символ «А» в первых версиях прошивок).

Так сделано, чтобы всегда можно было узнать, например, спросив у пользователей, в каком режиме работает домофон. АВТОЗАПИСЬ ключей обычно используется только в экстренных случаях, чтобы «восстановить» базу ключей абонентов.

Надо не забывать её отключать!

Номер квартиры, в которую будут прописываться ключи, устанавливается в настройках домофона *(см. функцию* F16*)*.

Автоматическая запись ключей может быть произведена и в другом режиме. В этом случае ключ будет записываться только, если сначала пользователь (абонент) откроет дверь с помощью своего индивидуального кода и потом сразу приложит ключ к считывателю. Ключ запишется в память и будет «привязан» к этой квартире *(подробнее о режимах см. функцию* F65*)*.

Режим АВТОЗАПИСИ может быть включен постоянно или выключится АВТОМАТИЧЕСКИ после 7000 прикладываний ключей.

ИЗМЕНЕНИЕ КОДА ПРОХОДА ЖИЛЬЦАМИ САМОСТОЯТЕЛЬНО
ТОЛЬКО В РЕЖИМЕ «ПОДЪЕЗДНЫЙ»

Для изменения кода:

Наберите номер квартиры.

Дождитесь когда в квартире поднимут рубку и произойдет соединение.

Нажмите и УДЕРЖИВАЯ на панели кнопку Ⓚ, попросите нажать НА ТРУБКЕ КНОПКУ открывания замка три раза. Каждое нажатие будет сопровождаться звуковым сигналом.

На дисплее домофона появятся - - - - символы кода замка.

Отпустите на панели домофона кнопку Ⓚ. => Теперь домофон готов к вводу цифр нового кода.

На дисплее появятся символы 1, что означает – нужно ввести первую цифру нового кода. Введите первую цифру кода - она высветится на дисплее. Примерно, через 1 секунду на индикаторе появится цифра 2 – введите вторую цифру нового кода и т.д. до 4 . 3 4

После ввода четвертой цифры кода домофон выйдет из режима программирования. На дисплее высветится =>

ЗАПИСЬ ТМ-ключа ЖИЛЬЦАМИ САМОСТОЯТЕЛЬНО
ТОЛЬКО В РЕЖИМЕ «ПОДЪЕЗДНЫЙ»

Для записи ТМ-ключа:

Наберите номер квартиры.

Дождитесь когда в квартире поднимут рубку и произойдет соединение.

Нажмите и УДЕРЖИВАЯ на панели кнопку ①, попросите нажать НА ТРУБКЕ КНОПКУ открывания замка три раза. Каждое нажатие будет сопровождаться звуковым сигналом.

Отпустите кнопку ①

На дисплее появятся символы - - -. => Домофон готов к записи ключей.

Коснитесь ключом считывателя. Ключ будет записан.

Запись ключа может занять около 4 секунд. Домофон проверяет память на наличие свободного места и не записан ли этот ключ ранее. Ключ будет записан, если его ещё нет в памяти.

Если в памяти нет больше места для записи, на дисплее появится сообщение OFL

Для записи следующего ключа приложите его к считывателю.

Выйти из режима записи ключей можно, нажав кнопку Ⓒ или домофон выйдет из режима самостоятельно через несколько секунд после прекращения ваших действий, т.е. выйдет в рабочий режим =>.

СТИРАНИЕ ТМ-ключей ЖИТЕЛЯМИ САМОСТОЯТЕЛЬНО
ТОЛЬКО В РЕЖИМЕ «ПОДЪЕЗДНЫЙ»

Для стирания всех ТМ-ключей, приписанных к Вашей квартире:

Наберите номер квартиры.

Дождитесь когда в квартире поднимут трубку и произойдет соединение.

Нажмите и УДЕРЖИВАЯ на панели кнопку ⑥, попросите нажать НА ТРУБКЕ КНОПКУ открывания замка три раза. Каждое нажатие будет сопровождаться звуковым сигналом .

Отпустите кнопку ⑥, на дисплее появятся символы . => Домофон проведет стирание ключей.

Стирание занимает около 4 секунд, в течении которых будет произведен поиск записи о ключах, «приписанных» к Вашей квартире, и их стирание.

После стирания ключей домофон автоматически выйдет в рабочий режим => .

ЗАПИСЬ КЛЮЧЕЙ С ПОМОЩЬЮ МАСТЕР-КЛЮЧА

Для ввода в память ключей тех жителей, у которых не установлено АУ, предусмотрена возможность программирования ТМ-ключей с помощью МАСТЕР-КЛЮЧа.

МАСТЕР-КЛЮЧ предварительно записывается в память домофона и может быть только один. Он не открывает дверь, а позволяет войти в режим записи ТМ-ключей в память без вызова мастера, без использования АУ и для любой квартиры.

Коснитесь МАСТЕР-КЛЮЧом считывателя.

На дисплее справа высветится символ подчеркивания .

Введите номер квартиры к которой вы хотите «привязать» ключ, подтвердив введенный номер нажатием Ⓚ

На дисплее высветится .

Введите КОД ПРОХОДА, присвоенные этой квартире. ЕСЛИ КОД введен НЕВЕРНО, произойдет немедленный выход из режима записи =>

ЕСЛИ КОД введен ПРАВИЛЬНО, на дисплее высветится .

Для записи нового ТМ-ключа коснитесь им считывателя. Запись занимает около 4 секунд - проверка на повтор + проверка на наличие свободного места.

При отсутствии свободного места на дисплей выводится OFL .

Чтобы записать следующий ключ приложите его к считывателю. Он также запишется в память домофона.

При нажатии кнопки Ⓒ происходит выход на уровень ввода номера квартиры, причем будет задан следующий по порядку номер абонента.

Для выхода из режима записи введите нулевой номер квартиры (*нажать* Ⓒ *потом* Ⓚ).

Работа домофона в РЕЖИМЕ МНОГОПАНЕЛЬНОСТИ

Версия процессора **CD-X5** разработана в основном для применения в домофонных системах в РЕЖИМЕ МНОГОПАНЕЛЬНОСТИ.

Режимом МНОГОПАНЕЛЬНОСТИ называется режим, когда к линии связи с трубками подсоединены несколько домофонов RAIKMANN. Например, в подъезд можно войти с нескольких входов, на которых установлены домофоны.

С любого из домофонов можно вызвать абонента, воспользоваться кодом или электронным ключом.

Когда линия связи занята, а в это время с другого домофона вызывается абонент, то вызов к нему не произойдет, и после набора номера абонента в панели домофоне прозвучат короткие звуковые сигналы «занято» и на индикаторе высветятся символы «**ЗАН**».

Домофоны в системе подключаются к линиям связи через СВИТЧЕРЫ X5. Возможно «каскадирование» СВИТЧЕРОВ, что позволяет построить систему для согласованной работы нескольких десятков домофонов, расположенных на разных входных группах.

Ознакомиться с работой ПРОЦЕССОРА **CD-X5** в системах МНОГОПАНЕЛЬНОСТИ более подробно можно, прочитав документацию с ПОДРОБНЫМ ОПИСАНИЕМ РАБОТЫ МНОГОПАНЕЛЬНОСТИ домофонов RAIKMANN (см. на сайте www.raikmann.ru) и, ознакомившись с настройками функций F25 и F35 данного руководства.

На сайте RAIKMANN вы также найдете много материалов с различными схемами соединений и объяснением других возможностей использования процессоров **CD-X5** совместно со СВИТЧЕРАМИ **X5**.

Инструкция по программированию.

В инструкции использованы следующие символы:

F-- - рисунок в квадратной рамке означает высвеченные символы на индикаторе

X+X - одновременное нажатие двух кнопок;

- звучит звуковой сигнал.

ПРИМЕР, запись: <*наберите* K => ---<*наберите 240361* => <*наберите* 1234 => F--

означает:

- исходные символы на индикаторе

1) надо нажать на клавиатуре кнопку K

2) на дисплее появятся три символа ---

3) далее надо набрать цифры 240361,

4) прозвучит звуковой сигнал

5) набрать цифры 1234,

6) опять прозвучит сигнал

7) на дисплее появятся символы F--

Флагом далее называется параметр, значение которого может быть только да или нет (1 или 0).

Для внесения в память символов, отображенных на дисплее, используется кнопка K

Если новые цифры не набраны, нажатие кнопки K возвращает программу в исходное состояние F--

Для выбора сервисной процедуры выделен интервал времени 45 секунд. Если за это время процедура не выбрана, домофон выходит из процедуры программирования в исходное рабочее состояние. На ввод параметра в выбранной процедуре дается от 7 до 15 секунд. Если новые данные не введены в течение этого времени, система возвращается на уровень F - - .

В любом случае, если не вы производите никаких действий, домофон переключится из режима программирования в основой рабочий режим примерно через 1-у минуту.

Следует помнить, что перед операциями с квартирой (изменение кода, выключение АУ и т.п.) требуется сначала набрать номер АУ.

ВХОД В РЕЖИМ ПРОГРАММИРОВАНИЯ

<*наберите* K => - - - <*наберите* **240361** => <*введите* КОД УСТАНОВЩИКА => F - -

2 4 0 3 6 1 - общий код, определенный изготовителем, одинаков для всех домофонов данной модели.

КОД УСТАНОВЩИКА (серийный номер) это код, записанный в память при производстве домофона и используется, как пароль для входа в режим программирования домофона. Если вам неудобно использовать КОД УСТАНОВЩИКА по умолчанию, вы можете изменить его в настройках домофона (*функция* F 0 1).

Совет: вряд ли имеет смысл без серьезных оснований изменять КОД УСТАНОВЩИКА и, особенно, устанавливать его одинаковым для всех ваших домофонов на объектах. В этом случае, если ваш код станет известен посторонним лицам, вы можете потерять контроль над ВСЕМИ домофонами, в которых вы установили один и тот же пароль (КОД УСТАНОВЩИКА).

Сообщение на дисплее F - - - это означает, что ВКЛЮЧЕН РЕЖИМ ПРОГРАММИРОВАНИЯ.

Необходимо набрать номер нужной функции и подтвердить ввод нажатием на кнопку K. При нажатии на C происходит возврат на уровень F - -.

Войти в режим программирования можно и без использования указанной выше процедуры.

Для этого предварительно должен быть записан в память специальный ТМ-ключ установщика и для входа в режим программирования достаточно приложить указанный ключ к считывателю (*функция* F 6 2).

Краткий список групп представлен в таблице в Приложениях.

Краткий список функций представлен в таблице в Приложениях.

НЕ ЗАБЫВАЙТЕ специальные процедуры

МЯГКИЙ СБРОС УСКОРЕННОЕ ВКЛЮЧЕНИЕ

ТАБЛИЦА функций домофона RAIKMANN

Номер	*Краткая характеристика*	*Номер*	*Краткая характеристика*
F01	ввод КОДа УСТАНОВЩИКА		
F02	ручной ввод кодов прохода для каждой квартиры	F55	Групповое РАЗРАШЕНИЕ вызовов в трубки
F08	выбор номера кодовой таблицы	F57	групповое РАЗРЕШЕНИЕ звонков при «неположенных» трубках
F09	генерация КОДОВ КВАРТИР по ранее выбранной кодовой таблице	F56	групповое РАЗРЕШЕНИЕ использования кодов прохода для всех квартир
F11	ввод ДЛИТЕЛЬНОСТИ открывания замка в секундах		
		F60	ЗАПИСЬ МАСТЕР КЛЮЧА
F16	ввод АДРЕСА трубки (квартиры) ТМ-ключей в режиме автозаписи	F61	ЗАПИСЬ ТМ-ключей по квартирам
		F62	ЗАПИСЬ КЛЮЧА УСТАНОВЩИКА
F25	ПРАВИЛА НАБОРА и ИНТЕРВАЛ КВАРТИР	F65	режим АВТОЗАПИСИ ТМ-ключей
		F66	СТИРАНИЕ ТМ-ключей квартиры
F30	выбор ТИПа ЗАМКА	F67	СТИРАНИЕ КЛЮЧа УСТАНОВЩИКА
F33	установка РАЗРЕШЕНИЯ применения кодов открытия замка	F68	СТИРАНИЕ МАСТЕР КЛЮЧа
F35	ПОДЪЕЗДНЫЙ - ВНЕШНИЙ РЕЖИМ	F69	СТИРАНИЕ всей памяти ТМ-ключей, МАСТРЕР-ключа…
		F70	НАСТРОЙКА номеров БЫСТРОГО НАБОРА
F40	РАЗРЕШЕНИЕ или ЗАПРЕТ звонка вызова в трубку квартиры	F71	запись в память ДОПОЛНИТЕЛЬНЫХ КНОПОК
F41	РАЗРЕШЕНИЕ или ЗАПРЕТ использования кода прохода квартиры		
		F89	инициализация всех параметров ПОЛНЫЙ СБРОС
		F90	тест открывания замка
F50	групповой ЗАПРЕТ звонка вызова во всех трубках	95	предпродажный тест домофона
F51	групповой ЗАПРЕТ использования прохода по коду	F97	вывод номера версии программы
F52	групповой ЗАПРЕТ звонков при неположенных трубках	F98	тест открывания замка с последующим выходом из процедуры установки
		F99	выход из процедуры установки

ВХОД В РЕЖИМ ПРОГРАММИРОВАНИЯ:

<*наберите* => <*наберите* 240361 => <*введите* КОД УСТАНОВЩИКА => =>

ВЫХОД из режима программирования см. функцию

ГРУППА 0 – ВВОД КОДОВ ДОСТУПА

ФУНКЦИЯ 01 –ВВОД КОДА УСТАНОВЩИКА

Для входа в режим программирования используется КОД УСТАНОВЩИКА из четырех цифр. Этот код первоначально установлен изготовителем равный СЕРИЙНОМНОМЕРУ. Для его замены используется данная процедура.

Код вводится четырьмя цифрами. Приглашение для ввода цифры кода появляется в виде цифры от 1 до 4 слева на дисплее и горизонтальной черты в центре. Введенные цифры индицируются на дисплее справа. Через 1.5 секунды после ввода появляется следующий номер. После правильного ввода всех четырех цифр раздается сигнал к окончанию процедуры ввода кода.

ПРОГРАММИРОВАНИЕ:

<*наберите* 1> <*подтвердите* =>

<*введите* Первую цифру кода>

<*введите* Вторую цифру кода>

<*введите* Третью цифру кода>

<*введите* Четвертую цифру кода> =>

Внимание! Запишите и сохраняйте номер нового кода.
Не забывайте!

Если изменен КОД УСТАНОВЩИКА, то вход в режим программирования домофоном возможен только после правильного ввода нового кода. КОД УСТАНОВЩИКА (серийный номер), записанный при изготовлении, не будет действовать.

Если вы забыли или утерян КОД УСТАНОВЩИКА, то он МОЖЕТ БЫТЬ ВОССТАНОВЛЕН по 6-ти символам (цифры+буквы), которые высвечиваются на индикаторе при включении домофона. Для этого надо обратиться к представителю производителя RAIKMANN (info@raikmann.ru)

Чтобы восстановить КОД УСТАНОВЩИКА по умолчанию (СЕРИЙНЫЙ НОМЕР) при включении домофона необходимо воспользоваться процедурой МЯГКОГО СБРОСА (см. стр.6).

ФУНКЦИЯ 02 – РУЧНОЙ ВВОД КОДОВ КВАРТИР *(индивидуальный код прохода для квартиры)*

Функция предназначена, чтобы через программу домофона можно было изменить код прохода для квартиры.

Сначала введите номер квартиры, подтвердив ввод кнопкой Ⓚ. Введите последовательно 4 цифры нового кода.

По окончании ввода на экране будет выведен номер следующей квартиры. Подтвердите его кнопкой Ⓚ или введите другой. Для выхода нажмите Ⓒ и подтвердите выход, нажав кнопку Ⓚ.

ПРОГРАММИРОВАНИЕ:

F-- <*наберите* 2> F02 <*подтвердите* Ⓚ =>

<*введите* НОМЕР КВАРТИРЫ> XXX <*подтвердите* Ⓚ =>

1 <*введите* Первую цифру кода> 1 X

2 <*введите* Вторую цифру кода> 2 X

3 <*введите* Третью цифру кода> 3 X

4 <*введите* Четвертую цифру кода> 4 X

<*введите* Следующий НОМЕР КВАРТИРЫ> XXX => <*подтвердите* Ⓚ => или для выхода нажмите Ⓒ => и потом <*подтвердите* Ⓚ => F--

ФУНКЦИЯ 08 - ВЫБОР ТАБЛИЦЫ КОДОВ КВАРТИР

На основании КОДА УСТАНОВЩИКА домофон может сгенерировать до 4-ёх таблиц индивидуальных КОДОВ ОТКРЫТИЯ замка. Вам только надо указать домофону какую из 4-ёх таблиц нужно использовать.

Чтобы изменить ТАБЛИЦУ КОДОВ в домофоне необходимо выполнить два шага. ВЫБРАТЬ НОМЕР КОДОВОЙ ТАБЛИЦЫ F08 и произвести запись в память (ГЕНЕРАЦИЮ F09) этой таблицы в память домофона (запись).

При входе в функцию F08 на дисплее будет выведен текущий номер таблицы (при первом включении по умолчанию 1). Введите новый номер от 1 до 4, подтвердив нажатием кнопки Ⓚ.

Для выхода нажмите Ⓒ (номер будет стерт) и Ⓚ. Далее все аналогично функции F09.

//ВНИМАНИЕ: чтобы коды заработали, не забудьте провести ГЕНЕРАЦИЮ КОДОВ КВРАТИР F09//

ПРОГРАММИРОВАНИЕ:

F-- <*нажмите* 8> F08 <*подтвердите* Ⓚ =>

[XXX *высветится* Номер кодовой таблицы от 1 до 4] =>

<*нажмите* Ⓚ> или Ⓒ <*нажмите* Ⓚ =>

<*введите* Номер кодовой таблицы> XXX <*подтвердите* Ⓚ =>

<*для окончания введите* Текущий код установщика>

[XXX Быстро меняющиеся цифры от 1 до 255] - при верном вводе кода => F--

ВНИМАНИЕ!
ТАБЛИЦА КОДОВ рассчитывается на основании КОДА УСТАНОВЩИКА. ***Если вы забыли или утерян КОД УСТАНОВЩИКА, то его можно восстановить по 6-ти символам (цифры+буквы),***

которые высвечиваются на панели при включении домофона»…

Процессор CD-X5 может сформировать новую кодовую таблицу, которая будет сгенерирована от вновь введенного КОДА УСТАНОВЩИКА.
Таким образом, можно заменить таблицы, рассчитанные от СЕРИЙНОГО НОМЕРА…

ФУНКЦИЯ 09 – ИНИЦИАЛИЗАЦИЯ КОДОВ КВАРТИР
/в соответствии с ВЫБРАННОЙ РАНЕЕ кодовой таблицей (см. функция F08)/

При входе в функцию F09 на дисплее будет выведен номер текущей кодовой таблицы в среднем разряде индикатора.

Для записи в память домофона таблицы кодов, номер которой установлен предварительно в функции F08, необходимо ввести текущий КОД УСТАНОВЩИКА. После инициализации происходит автоматический выход на уровень F--.

ПРОГРАММИРОВАНИЕ:
F-- <*нажмите* 9> F09 <*подтвердите* K =>
XXX= *высветится* Номер кодовой таблицы 1 - 4 =>
<*введите* Текущий код установщика =>
=>при верном вводе [XXXБыстро меняющиеся цифры от 1 до 255] => F--

ГРУППА 1 – ВВОД НАСТРОЕК

ФУНКЦИЯ 11 – ДЛИТЕЛЬНОСТЬ ОТКРЫВАНИЯ ЗАМКА.

Функция устанавливает длительность импульса открытия замка. Величина задается в секундах и должна быть в пределах от 1 до 20. По умолчанию задано значение 5 секунд. Если вас это не устраивает, измените это значение с помощью этой функции.

ПРОГРАММИРОВАНИЕ:
F-- <*наберите* 11> F11 <*подтвердите* K =>
[XXX*высветится* Заданное ранее время] <*нажмите* C =>
<*введите* Новое время> <*подтвердите* K => F--

ФУНКЦИЯ 16 – ВВОД АДРЕСА ТРУБКИ ДЛЯ АВТОЗАПИСИ КЛЮЧЕЙ *(используется совместно с настройками функции 65 с установленным 1-ым режимом).*

ПОЯСНЕНИЕ: Ключи всегда записываются и «привязываются» к квартире, а точнее к АДРЕСУ ТРУБКИ квартиры. Ключи в режиме АВТОЗАПИСИ могут прописываться в разные квартиры (2-ой режим функции 65) или может быть выбран один «общий» АДРЕС, в который будут записываться ВСЕ ключи – 1-ый режим функции 65.

Обычно выбирается адрес «несуществующей квартиры».

Если вы записываете ключи без «привязки» к квартирам *(функция 65 1-ый режим)*, то с помощью этой функции можно выбрать АДРЕС трубки, куда процессор домофона будет записывать ВСЕ ключи.

По умолчанию, АВТОЗАПИСЬ ключей происходит в трубку с адресом 239.

Ввод номера квартиры осуществляется без учета ИНТЕРВАЛА, т.е. устанавливается АДРЕС трубки.

ПРИМЕР: Если вы хотите «привязывать» ключи к квартире 320, то в функции 16 надо УСТАНОВИТЬ ЗНАЧЕНИЕ 89 (320-239).

ПРОГРАММИРОВАНИЕ:

F - - <*наберите* 16> F 16 <*подтвердите* K =>

[XXX = *высветится* Заданный ранее АДРЕС] => <нажмите C =>

_ _ _ <*введите* Новый АДРЕС трубки> <*подтвердите* K => F - -

ГРУППА 2 – ВВОД ПАРАМЕТРОВ СЛУЖЕБНЫХ ПРОЦЕДУР

NEW

ФУНКЦИЯ 25 – УСТАНОВКА ИНТЕРВАЛОВ КВАРТИР и ПРАВИЛ НАБОРА НОМЕРА

Функция F25 позволяет установить параметры для режимов «ПОДЪЕЗДНЫЙ ДОМОФОН» или «ВНЕШНИЙ ДОМОФОН». При входе в функцию можно вводить только те параметры, которые относятся к установленному в функции F35 режиму.

Для «ПОДЪЕЗДНОГО ДОМОФОНА» *(установлено* - 0 - *в функции* F35*)* можно установить только ИНТЕРВАЛ КВАРТИР и СМЕЩЕНИЕ.

Для «ВНЕШНЕГО ДОМОФОНА» *(установлено* - 1 - *в функции* F35*)* можно установить ПРАВИЛО НАБОРА НОМЕРА (алгоритм набора), ИНТЕРВАЛ КВАРТИР и СМЕЩЕНИЕ.

1) Настройка функции F25, для режима «ПОДЪЕЗДНЫЙ ДОМОФОН» .

Для «ПОДЪЕЗДНОГО ДОМОФОНА» обычно настраивают только ИНТЕРВАЛ КВАРТИР, который будет вызываться с панели домофона. При наборе номера квартиры за пределами, установленного ИНТЕРВАЛА КВАРТИР, введенное значение сбросится.

ПОЯСНЕНИЕ: Если вы установили больший интервал квартир, чем есть на самом деле, то домофон будет подавать сигналы вызова в несуществующую квартиру и соединения не произойдет. Но могут быть случаи, когда вызов всё-таки произойдет в одну из квартир т.к. адресация квартир кратна 239. Например, квартиры с номерами 1 – 240-479 и т.д. имеют одинаковый адрес трубки (адрес 1).

Понятно, что если не ограничить ИНТЕРВАЛ КВАРТИР, то могут быть случаи, когда набирается несуществующая квартира, но звонок всё же прозвучит в одной из трубок.

При входе в функцию F25 высветится номер нижней границы интервала квартир. Введите номер квартиры с наименьшим номером и подтвердите значение, нажав кнопку K.

Высветится значение верхней границы номеров квартир. Введите номер квартиры с наибольшим номером и подтвердите значение, нажав K.

Высветится значение СМЕЩЕНИЯ адресации трубок. Введите значение СМЕЩЕНИЯ и подтвердите его , нажав K . Программа выйдет на уровень F - - .

ПОЯСНЕНИЕ: По умолчанию, значение СМЕЩЕНИЯ равно НУЛЮ. Когда СМЕЩЕНИЕ равно «0», то на индикаторе высвечивается символ - - -. Особенности применения параметра «СМЕЩЕНИЕ» рассмотрено ниже в разделе программирования установок для «ВНЕШНЕГО ДОМОФОНА».

ПРОГРАММИРОВАНИЕ:

F - - < *наберите* 25> F25 <*подтвердите* K =>

XXX = высветится *нижнее значение* номеров квартир подъезда

…< если необходимо, введите новое значение (до 4-ёх знаков)>

< *чтобы перейти к следующему полю нажмите* K =>

XXX = высветится *верхнее значение* номеров квартир подъезда

…< если необходимо, введите новое значение (до 4-ёх знаков)>

<подтвердите K =>

XXX = высветится *используемое значение СМЕЩЕНИЯ*

…< если необходимо, введите новое значение (до 4-ёх знаков)>

<подтвердите K => F - -

ПОЯСНЕНИЕ: Домофон версии CD-X5 позволяет набрать номер квартиры до четырёх цифр. Но на многих домофонных панелях RAIKMANN индикатор состоит только из 3-ёх цифр.

Поэтому, если был введён номер из 4-ёх знаков (…1224, например), то на индикаторе можно увидеть только последние три цифры (…224). Учитывайте эту особенность трехзначного индикатора.

При вводе цифр вы будете видеть на индикаторе все цифры, которые набираете, но когда будете проверять значение, то на индикаторе сможете увидеть только последние три.

2) Настройка функции F25 для режима «ВНЕШНИЙ ДОМОФОН»

Когда в функции F35 выставлен режим «ВНЕШНИЙ ДОМОФОН», необходимо прежде всего указать ПРАВИЛА НАБОРА для вызова абонентов с этого домофона.

На территории жилого комплекса могут быть несколько домов и домофон «должен знать», в какой дом ему направлять вызов, если вызывается квартира, *например*, с номером 1.

В версии процессора домофона **CD-X5**, чтобы вызывать квартиру, есть возможность сначала ввести «НОМЕР_ДОМ_(КОРПУС) и потом «НОМЕР_КВАРТИРЫ».

На домофоне надо набрать «НОМЕР_ДОМА_(КОРПУС)»,… потом 2 раза Ⓚ… и далее «НОМЕР_КВАРТИРЫ».

«ВНЕШНИЙ ДОМОФОН» подключается к подъездам через СВИТЧЕРЫ, настроенные на работу в режиме ВНЕШНИЙ СВИТЧЕР. Каждый ВНЕШНИЙ СВИТЧЕР обслуживает один подъезд.

ПОЯСНЕНИЕ: Если в системе 10 подъездов, то должно быть установлено 10 ВНЕШНИХ СВИТЧЕРОВ. «ВНЕШНИЙ ДОМОФОН» подсоединяется к одному из входов ЛЮБОГО СВИТЧЕРА.
ВХОДЫ СВИТЧЕРОВ соединяются параллельно… 1-ый с 1-ым, 2-ой со 2-ым и т.д.
ВЫХОДЫ СВИТЧЕРОВ идут каждый к «своему» подъезду…

Если в системе должны работать несколько «ВНЕШНИХ ДОМОФОНОВ», то они подключаются к ЛЮБОМУ ВНЕШНЕМУ СВИТЧЕРУ на свободные номера ВХОДОВ.

То есть, если первый домофон подключен к какому-то СВИТЧЕРУ к 1-ому входу, то второй «ВНЕШНИЙ ДОМОФОН» можно подключить тоже к любому СВИТЧЕРУ, но только не на первый вход. Т.к. вход номер 1 (один) в СИСТЕМЕ считается занятым… и так далее до 4-ёх.

Соединять надо только те НОМЕРА ВХОДОВ, к которым подключены «ВНЕШНИЕ ДОМОФОНЫ».

Например, если подключено только 2 ВНЕШНИХ ДОМОФОНА к 1-ому и 3-ему входу, то входы 1 и 3 всех ВНЕШНИХ СВИТЧЕРОВ надо соединить между собой.

Чтобы «ВНЕШНИЙ ДОМОФОН» в МНОГОПАНЕЛЬНОЙ системе мог соединиться с нужной квартирой, в настройках функции F25 следует заполнить, так называемую, таблицу ПРАВИЛА НАБОРА.

В этой таблице вы указываете, какой ВНЕШНИЙ СВИТЧЕР надо включить (*в какой подъезд позвонить*) когда набирается определенный номер.

Набирать на «ВНЕШНЕМ ДОМОФОНЕ» можно либо просто «НОМЕР_КВАРТИРЫ», либо «НОМЕР_ДОМА_(КОРПУС)»+ «К+К»+ «НОМЕР_КВАРТИРЫ».

Структура таблицы ПРАВИЛА НАБОРА выглядит следующим образом:

АДРЕС СВИТЧЕРА (неизменяемый)	НОМЕР ДОМА_КОРПУС (до четырех знаков)	ИНТЕРВАЛ КВАРТИР		СМЕЩЕНИЕ
		нижний (до 4 знаков)	Верхний (до 4 знаков)	
1	XXX	XXX	XXX	XXX
2	XXX	XXX	XXX	XXX
3	XXX	XXX	XXX	XXX
….	….	….		…
….	….	….		…
15	XXX	XXX	XXX	XXX

При входе в функцию F25 при нажатии Ⓚ последовательно будут показываться значение полей этой таблицы.

Можно изменить любое значение на нужное, обозначенное в таблице как XXX. Для всех номеров **можно вводить до 4-ёх знаков**. Набрав новое значение и нажав К, вы перейдёте к следующему полю таблицы.

Если в вашей системе номера всех квартир разные, то вводить номер дома для вызова нет необходимости.

Чтобы «ВНЕШНИЙ ДОМОФОН» «не ждал» ввода «НОМЕРА _ДОМА_(КОРПУСА)», а сразу вызывал абонента после набора номера квартиры, в поле таблицы «НОМЕР_ДОМА_КОРПУС» надо установить значение 0.

Когда в поле установлено значение НОЛЬ, на индикаторе высвечивается символ .

Параметр «СМЕЩЕНИЕ»:

Для удобства настройки системы МНОГОПАНЕЛЬНОСТИ на объектах, где уже используется домофонная система RAIKMANN и введено смещение для адресации трубок, в процессоре CD-X5 также можно использовать параметр СМЕЩЕНИЕ.

СМЕЩЕНИЕ в процессоре CD-X5 следует использовать только тогда, когда невозможно или нецелесообразно изменять адреса в трубках абонентов.

В других случаях, следует использовать НОВУЮ СИСТЕМУ расчета адресов трубок с кратностью 239. Применение НОВОЙ СИСТЕМЫ адресации позволило установить однозначную взаимосвязь между номером квартиры абонента и адресом его трубки.

ПОЯСНЕНИЕ:

В более ранних версиях домофонов, чтобы узнать адрес трубки для номеров квартир больше 255, надо было знать смещение, установленное в домофоне. От СМЕЩЕНИЯ зависел адрес абонентского устройства, рассчитанный как номер квартиры минус СМЕЩЕНИЕ. Если применялось СМЕЩЕНИЕ, то для одного и того же номера квартиры адрес в трубке мог быть разным в разных домах.

Например, для трубки в квартире с номером 301 можно установить адреса 1, 101, 201, если применить СМЕЩЕНИЕ в значениях 300, 200 или 100 соответственно.

Если вы решили, что использование СМЕЩЕНИЯ с процессором CD-X5 необходимо, то адрес трубки должен вычисляться следующим образом: из набираемого номера квартиры надо вычесть СМЕЩЕНИЕ. Если полученное значение будет в пределах от 1 до 239, то это и будет адрес, который надо установить перемычками в абонентском устройстве (трубке) этой квартиры.

Если на панели домофона набран номер и с учетом СМЕЩЕНИЯ получится значение меньше 1, то вызова не произойдет, и номер сбросится.

Например, если набирается квартира с номером 430 и установлено СМЕЩЕНИЕ 450, то номер сбросится. Но в тоже время, при наборе номера 451 вызов произойдёт в трубку с адресом «1».

ПРОГРАММИРОВАНИЕ:

F-- < *наберите* 25> F25 <*подтвердите* К =>

1 = высветится, АДРЕС ВНЕШНЕГО СВИТЧЕРА, который будет настраиваться

<… *чтобы перейти к следующему полю нажмите* К

XXX = высветиться значение поля «НОМЕР_ДОМ_(КОРПУС)» этого СВИТЧЕРА

…< если необходимо, введите новое значение (до 4-ёх знаков)>

< *чтобы перейти к следующему полю нажмите* Ⓚ =>

XXX = высветится *нижнее значение* номеров квартир этого СВИТЧЕРА (подъезда)

…< если необходимо, введите новое значение (до 4-ёх знаков)>

< *чтобы перейти к следующему полю нажмите* Ⓚ =>

XXX = высветится *верхнее значение* номеров квартир этого СВИТЧЕРА

…< если необходимо, введите новое значение (до 4-ёх знаков)>

< *чтобы перейти к следующему полю СМЕЩЕНИЕ нажмите* Ⓚ =>

XXX = высветится значение СМЕЩЕНИЯ

…< если необходимо, введите новое значение (до 4-ёх знаков)>

< *чтобы перейти к следующей СТРОКЕ ! таблицы нажмите* Ⓚ =>

XXX *высветится* Следующий адрес ВНЕШНЕГО СВИТЧЕРА (по порядку)>

<*нажмите* Ⓚ, чтобы продолжить настройку этого АДРЕСА

ИЛИ …

<*нажмите* Ⓒ => --- и Ⓚ *(переход на уровень* F--)

Обратите внимание !

Выйти из функции F25 программирования на уровень F-- можно только, когда на индикаторе показан «АДРЕС СВИТЧЕРА» *(от 1 до 15)*.

Когда показан «АДРЕС СВИТЧЕРА» *нажмите* Ⓒ *высветится* --- подтвердите выход, *нажав* Ⓚ . Домофон перейдет в режим F-- ожидания ввода номера функции

Особенности использования кодовой таблицы **при установленном СМЕЩЕНИИ**

Так как при использовании СМЕЩЕНИЯ отличном от «0» адреса в трубках квартир зависят от значения СМЕЩЕНИЯ, а СМЕЩЕНИЕ может быть разным для разных подъездов, КОД ОТКРЫТИЯ ЗАМКА для квартиры надо находить следующим образом:

Если **номер квартиры** равен **от 1 до 239**, то КОД ОТКРЫТИЯ замка для этой квартиры находится стандартным способом по ТАБЛИЦЕ КОДОВ.

КОД ОТКРЫТИЯ соответствует номеру квартиры по таблице.

Если **номер квартиры больше 239** и **используется** СМЕЩЕНИЕ, то надо из НОМЕРА КВАРТИРЫ вычитать число 239 до тех пор, пока не получится значение в пределах от 1 до 239. Найдите в КОДОВОЙ ТАБЛИЦЕ код, который записан за таким номером квартиры.

Таким образом, видно, что **КОД ОТКРЫТИЯ замка** для квартиры **не зависит от значения СМЕЩЕНИЯ.**

ПРИМЕР: Требуется найти КОД ОТКРЫТИЯ для квартиры с номером 325 при СМЕЩЕНИИ в домофоне равном 300 и 200.

АДРЕС ТРУБКИ при таком СМЕЩЕНИИ должен быть установлен в значение «25» при СМЕЩЕНИИ 300 (325-300= «25») и в значение 125 (325-200= «125») при СМЕЩЕНИИ 200.

КОД ОТКРЫТИЯ для квартиры 325 не зависит от СМЕЩЕНИЯ, и в ТАБЛИЦЕ КОДОВ будет соответствовать квартире под номером «86» (325-239= «86»)

ГРУППА 3 – ВВОД ОБЩИХ ФЛАГОВ НАСТРОЕК

ФУНКЦИЯ 30 – УСТАНОВКА ТИПА ЗАМКА *(электромагнитный – электромеханический)*

На панели отображается [-0-] или [-1-] в зависимости от полярности импульса управления. Для смены типа замка нажмите 0 или 1

ПРОГРАММИРОВАНИЕ:

[F--] < *наберите* 30> [F30] <*подтвердите* K =>

[-0-]= высветится, если установлен электромагнитный замок, *или*
[-1-]= высветится, когда установлен электромеханический замок.
- *введите* нужное вам значение => <подтвердите K => [F--]

ФУНКЦИЯ 33 – РАЗРЕШЕНИЕ ИЛИ ЗАПРЕТ ОТКРЫТИЯ ЗАМКА С ПОМОЩЬЮ КОДОВ (работа функции кодового замка)

При входе в функцию 33 на панели будет отображено [-0-] при разрешении или [-1-] при запрете работы кодового замка .

ПРОГРАММИРОВАНИЕ:

[F--] < *наберите* 33> [F33]<*подтвердите* K =>

высветится [-0-] или [-1-]
- *введите* 0 для разрешения кодов прохода
- *введите* 1 для запрета проходов по коду
<подтвердите K => [F--]

ФУНКЦИЯ 35 – УСТАНОВКА РЕЖИМА «ПОДЪЕЗДНЫЙ» или «ВНЕШНИЙ» домофон

При входе в функцию на панели отобразиться [-0-] при «ПОДЪЕЗДНОМ ДОМОФОНЕ» и [-1-] при режиме работы «ВНЕШНИЙ ДОМОФОН».

По умолчанию установлен режим работы «ПОДЪЕЗДНЫЙ ДОМОФОН», т.е. [-0-]
.

Установите нужный вам режим и подтвердите введенный параметр кнопкой K Для выхода нажмите C и подтвердите выход, нажав кнопку K.

ПРОГРАММИРОВАНИЕ:

F-- < *наберите* 35> F35 <*подтвердите* K =>
-0- = высветится, если установлен режим «ПОДЪЕЗДНЫЙ ДОМОФОН», *или*
-1- = высветится, когда установлен режим «ВНЕШНИЙ ДОМОФОН»
- *введите* нужное вам значение => <подтвердите K => F--

ГРУППА 4 - ИНДИВИДУАЛЬНАЯ НАСТРОЙКА РЕЖИМОВ РАБОТЫ ДЛЯ КВАРТИР

ФУНКЦИЯ 40 – РАЗРЕШЕНИЕ или ЗАПРЕТ ЗВОНКА В КВАРТИРУ

При нулевом номере квартиры при нажатии на K следует выход на уровень F--
.

При ненулевом номере квартиры на панели отобразится -0- при запрете звонка или -1- при разрешении звонка в выбранную квартиру.

ПРОГРАММИРОВАНИЕ:

F-- < *наберите* 40> F40 <*подтвердите* K =>

<*введите Номер квартиры*><*подтвердите* K=>
высветится -0- или -1-
- *введите* 0 для запрета звонка в квартиру
- *введите* 1 для разрешения звонка в квартиру
<*подтвердите* K =>
[XXX *высветится* Следующий номер квартиры (по порядку)]
<*нажмите* K, чтобы продолжить настройку этой квартиры => ИЛИ
<*нажмите* C => *(переход на уровень ввода Номера квартиры)*

Когда на индикаторе - нажатие K приведет к выходу из функции на уровень F--

ФУНКЦИЯ 41 – РАЗРЕШЕНИЕ или ЗАПРЕТ ИСПОЛЬЗОВАТЬ КОДА ПРОХОДА ДЛЯ КВАРТИРЫ

При нулевом номере при нажатии на K следует выход на уровень F--.

При ненулевом номере на панели отображается -0- при запрете или -1- при разрешении прохода по коду.

ПРОГРАММИРОВАНИЕ:

F-- < *наберите* 41> F41 <*подтвердите* K =>

<*введите Номер квартиры*><*подтвердите* K =>
высветится -0- или -1-
- *введите* 0 для запрета звонка в квартиру или 1 для разрешения звонка в квартиру

<*подтвердите* K =>

[XXX *высветится* Следующий номер квартиры (по порядку)] =>

<*нажмите* K, чтобы продолжить настройку для «высвеченной» квартиры => ИЛИ

<нажмите C => *(переход на уровень ввода Номера квартиры)*

Когда на индикаторе - нажатие K приведет к выходу из функции на уровень F--

ФУНКЦИЯ 42 – РАЗРЕШЕНИЕ или ЗАПРЕТ СОЕДИНЕНИЯ С НЕПОЛОЖЕННОЙ ТРУБКОЙ В КВАРТИРЕ

Действует только при РАЗРЕШЕНИИ звонков ВЫЗОВА для данной квартиры (*функция* F40).

При ненулевом номере на панели отображается -0- при установленном запрете или -1- при разрешении соединения с квартирой.

ПРОГРАММИРОВАНИЕ:

F-- < *наберите* 42> F42<*подтвердите* K =>

<*введите Номер квартиры*><*подтвердите* K =>

высветится -0- или -1-

- *введите* 0 для запрета соединения с квартирой

- *введите* 1 для разрешения соединения с квартирой

<подтвердите K =>

[XXX *высветится* Следующий номер квартиры (по порядку)]

<*нажмите* K, чтобы продолжить настройку для «высвеченной» квартиры -> ИЛИ

<нажмите C => *(переход на уровень ввода Номера квартиры)*

Когда на индикаторе - нажатие K приведет к выходу из функции на уровень F--

ГРУППА 5 – ВВОД ГРУППОВЫХ НАСТРОЕК *(общие для ВСЕХ ТРУБОК)*

ФУНКЦИЯ 50 - УСТАНОВКА ЗАПРЕТА ЗВОНКОВ ДЛЯ ВСЕХ ТРУБОК

При входе в функцию на дисплее будет выведено 0, чтобы установить ЗАПРЕТ, необходимо подтверждение ваших полномочий, для чего нужно ввести *текущий* КОД УСТАНОВЩИКА. После правильного ввода КОДА установка будет проведена и на индикаторе высветится 0--.

После установки происходит автоматический выход на уровень F--.

ПРОГРАММИРОВАНИЕ:

F-- < *наберите* 50> F50<*подтвердите* K =>

0<*ввести* Текущий КОД УСТАНОВЩИКА =>

0-- = высвечивается при верном вводе КОДА УСТАНОВЩИКА => F--

ФУНКЦИЯ 51 – ГРУППОВОЙ ЗАПРЕТ ПРОХОДА ПО КОДУ ДЛЯ ВСЕХ КВАРТИР

При входе в функцию на дисплее будет выведено 0, чтобы установить ЗАПРЕТ, необходимо подтверждение ваших полномочий, для чего нужно ввести *текущий* КОД УСТАНОВЩИКА. После правильного ввода КОДА установка будет проведена и на индикаторе высветится .0..

После установки происходит автоматический выход на уровень F--.

ПРОГРАММИРОВАНИЕ:

F-- < *наберите* 51> F51 <*подтвердите* K =>

0 <*ввести* Текущий КОД УСТАНОВЩИКА =>

.0. = высвечивается при верном вводе КОДА УСТАНОВЩИКА => F--

ФУНКЦИЯ 52 – ГРУППОВОЙ ЗАПРЕТ ЗВОНКОВ ПРИ НЕПОЛОЖЕННОЙ ТРУБКИ ДЛЯ ВСЕХ

На дисплее будет выведено 0, чтобы установить ЗАПРЕТ, необходимо подтверждение ваших полномочий, для чего нужно ввести *текущий* КОД УСТАНОВЩИКА. После правильного ввода КОДА установка будет проведена и на индикаторе высветится ..0.

После установки происходит автоматический выход на уровень F--.

ПРОГРАММИРОВАНИЕ:

F-- < *наберите* 52> F52 <*подтвердите* K =>

0 <*ввести* Текущий КОД УСТАНОВЩИКА =>

..0 = высвечивается при верном вводе КОДА УСТАНОВЩИКА => F--

ФУНКЦИЯ 55 – ГРУППОВОЕ РАЗРЕШЕНИЕ ЗВОНКОВ В ТРУБКАХ

На дисплее будет выведено 1, чтобы установить РАЗРЕШЕНИЕ, необходимо подтверждение ваших полномочий, для чего нужно ввести *текущий* КОД УСТАНОВЩИКА. После правильного ввода КОДА установка будет проведена и на индикаторе высветится 1..

После установки происходит автоматический выход на уровень F--

ПРОГРАММИРОВАНИЕ:

F-- < *наберите* 55> F55 <*подтвердите* K =>

1 <*ввести* Текущий КОД УСТАНОВЩИКА =>

1.. = высвечивается при верном вводе КОДА УСТАНОВЩИКА => F--

ФУНКЦИЯ 56 – ГРУППОВОЕ РАЗРЕШЕНИЕ использования прохода по индивидуальным кодам.

На дисплее будет выведено 1, чтобы установить РАЗРЕШЕНИЕ, необходимо подтверждение ваших полномочий, для чего нужно ввести *текущий* КОД УСТАНОВЩИКА. После правильного ввода КОДА установка будет проведена и на индикаторе высветится .1..

После установки происходит автоматический выход на уровень F--

ПРОГРАММИРОВАНИЕ:

F-- < *наберите* 56> F56 <*подтвердите* Ⓚ=>

1 <*ввести* Текущий КОД УСТАНОВЩИКА>=>

-1- = высвечивается при верном вводе КОДА УСТАНОВЩИКА => F--

ФУНКЦИЯ 57 – ГРУППОВОЕ РАЗРЕШЕНИЕ ЗВОНКОВ ПРИ «НЕПОЛОЖЕННЫХ» ТРУБКАХ

На дисплее будет выведено 1, чтобы установить РАЗРЕШЕНИЕ, необходимо подтверждение ваших полномочий, для чего нужно ввести *текущий* КОД УСТАНОВЩИКА. После правильного ввода КОДА установка будет проведена и на индикаторе высветится 1.

После установки происходит автоматический выход на уровень F--

ПРОГРАММИРОВАНИЕ:

F-- < *наберите* 57> F57 <*подтвердите* Ⓚ=>

1 <*ввести* Текущий КОД УСТАНОВЩИКА>=>

-1- = высвечивается при верном вводе КОДА УСТАНОВЩИКА => F--

ГРУППА 6 - операции с ТМ-ключами.

ФУНКЦИЯ 60 – ЗАПИСЬ МАСТЕР-КЛЮЧА (*см. также СТИРАНИЕ функция* F68)

- - - индикация режима

Для записи ключа поднести его к считывателю. При условии правильно подключенного ключа раздастся короткий звуковой сигнал и произойдет выход на уровень F--

ПРОГРАММИРОВАНИЕ:

F-- < *наберите* 60> F60 <*подтвердите* Ⓚ =>

- - - <Приложите МАСТЕР-КЛЮЧ к считывателю => F-- МАСТЕР-КЛЮЧ записался.

ФУНКЦИЯ 61- ЗАПИСЬ ТМ-КЛЮЧЕЙ (PORXY-карт) КВАРТИР (*см. также СТИРАНИЕ функция* F66)

Войдите в функцию F61. На дисплее высветится ---, для записи нового ТМ-ключа приложите его к считывателю.

Запись занимает около 4 секунд - проверка на повтор с проверкой свободного места в памяти. При отсутствии свободного места в памяти домофона на дисплей выводится OFL.

При нажатии кнопки Ⓒ происходит выход на уровень ввода номера квартиры, причем уже задан следующий номер. Для выхода на уровень F-- нужно ввести НУЛЕВОЙ номер квартиры (или нажмите Ⓚ потом Ⓒ).

ПРОГРАММИРОВАНИЕ:

F - - <*наберите* 61> F61 <*подтвердите* K =>
<*введите* Номер квартиры><*подтвердите* K =>
<приложите КЛЮЧ> =>
-*проверка номера ключа* =>
-*проверка памяти* =>
<*приложите для записи* Следующий КЛЮЧ => или
<нажмите C => (*переход на уровень ввода Номера квартиры*). . .=> или
<нажмите C => <*нажмите* K *для выхода* => F - -

ФУНКЦИЯ 62 – ЗАПИСЬ ТМ-КЛЮЧА УСТАНОВЩИКА

КЛЮЧ УСТАНОВЩИКА позволяет входить в режим программировании на уровень F - - без ввода КОДа УСТАНОВЩИКА. Просто приложите ключ к считывателю и домофон перейдет в режим F - -.

- - - - индикация режима записи КЛЮЧА УСТАНОВЩИКА.

Для записи ключа приложите его к считывателю. При условии правильно подключенного ключа раздастся короткий звуковой сигнал и произойдет выход на уровень F - -

ПРОГРАММИРОВАНИЕ:

F - - <*наберите* 62> F62 <*подтвердите* K =>
- - - <*приложите* КЛЮЧ> => F - -

ФУНКЦИЯ 65 – РЕЖИМ АВТОМАТИЧЕСКОЙ ЗАПИСИ ТМ-КЛЮЧЕЙ

Функция работает в двух режимах:

1-ый режим – В этом режиме ЛЮБОЙ приложенный к считывателю ТМ-ключ записывается в память и домофон открывает замок.

С помощью *функции* F16 можно установить адрес трубки квартиры, в который будут записываться ВСЕ ключи. По умолчанию, запись происходит по АДРЕСУ трубки с номером 239.

2-ой режим – В этом режиме запись ключа происходит ТОЛЬКО ПОСЛЕ ВВОДА КОДА открытия замка (*номер квартиры* + *«К»*+ *индивидуальный код открытия*) (*установка 3 и 4 см. ниже*)

Работа 2-ого режима: После ввода кода и, пока звучит сигнал открытия замка, необходимо приложить ключ, который будет записан в память, выделенную для этой квартиры. Режим позволяет «санкционировано» записывать ключи, т.к. предполагается, что индивидуальные КОДы ОТКРЫТИЯ знают только жители квартир данного подъезда (дома).

Во всех режимах приложенный ключ открывает замок. Ключ будет записан только, если его ещё нет в памяти домофона.

Функцию АВТОЗАПИСИ нужно ОТКЛЮЧАТЬ ВРУЧНУЮ (*установка 0*) или задать, чтобы она ОТКЛЮЧАЛАСЬ АВТОМАТИЧЕСКИ (*установка 1 и 4*) после 7000 открываний замка КЛЮЧАМИ.

Когда функция АВТОЗАПИСИ включена на индикаторе домофона в левом нижнем разряде высвечивается символ подчеркивания

ЗНАЧЕНИЯ УСТАНОВОК ФУНКЦИИ:

0 : автоматическая запись ключей ОТКЛЮЧЕНА

1 : 7000 проходов (открытий замка) – 1-ый режим работы- *будет записываться любой приложенный ключ, домофон* ***автоматически перестанет записывать*** *ключи после 7000 открываний*

2 : включено постоянно - 1-ый режим - *записывается любой приложенный ключ,* ***функция работает постоянно*** – *необходимо РУЧНОЕ ОТКЛЮЧЕНИЕ !*

==========

3: 7000 проходов – 2-ой режим - *ключ будет записан только после введения индивидуального кода, домофон* ***автоматически перестанет записывать*** *ключи после 7000 открываний*

4 : включено постоянно – 2-ой режим – *ключ будет записан только после введения индивидуального кода,* ***функция работает постоянно*** – *необходимо РУЧНОЕ ОТКЛЮЧЕНИЕ !*

При вводе установок 1 или 3 счетчик проходов автоматически вводится на 7000.

ПРОГРАММИРОВАНИЕ:

F - -< *наберите* 65> F65 <*подтвердите* K =>

[XXX = *высветится* Значение УСТАНОВКИ (см. выше) =>

<*нажмите* C, чтобы изменить УСТАНОВКУ => _ _ _

<*наберите* Новое ЗНАЧЕНИЕ УСТАНОВКИ><подтвердите K => F - -

ФУНКЦИЯ 66 - СТИРАНИЕ ТМ-КЛЮЧЕЙ КВАРТИРЫ *(стираются все ключи «привязанные» к введенной квартире).*

(см. также ЗАПИСЬ функция F61*)*

Введите номер квартиры, подтвердив его нажатием кнопки K.

На дисплее высветится - - - и все ключи, приписанные к данной квартире, будут удалены из памяти, и происходит переход на уровень ввода другого номера квартиры, причем на дисплее уже будет задан следующий номер. Для выхода на уровень F - - введите нулевой номер квартиры (нажать C потом K).

ПРОГРАММИРОВАНИЕ:

F - -< *наберите* 66> F66 <*подтвердите* K =>

_ _ _ <*введите* Номер квартиры><*подтвердите* K =>

- - -<*введите* Следующий номер квартиры => или для выхода

<нажмите C => _ _ _ и <*подтвердите* K => F - -

ФУНКЦИЯ 67 – СТИРАНИЕ ТМ-КЛЮЧА УСТАНОВЩИКА

(см. также ЗАПИСЬ функция F62*)*

На среднем индикаторе будет высвечен знак , чтобы провести СТИРАНИЕ, необходимо подтверждение ваших полномочий, для чего нужно ввести *текущий* КОД УСТАНОВЩИКА. После правильного ввода КОДА на индикаторе на короткое время будет высвечено и произойдет выход на уровень

ПРОГРАММИРОВАНИЕ:
< *наберите* 67> <*подтвердите* К =>
<введите КОД УСТАНОВЩИКА =>
<при верном вводе => =>

ФУНКЦИЯ 68 – СТИРАНИЕ МАСТЕР-КЛЮЧА
(см. также ЗАПИСЬ функция)

На среднем индикаторе будет высвечен знак , чтобы провести СТИРАНИЕ, необходимо подтверждение ваших полномочий, для чего нужно ввести *текущий* КОД УСТАНОВЩИКА. После правильного ввода КОДА на индикаторе на короткое время будет высвечено и произойдет выход на уровень

ПРОГРАММИРОВАНИЕ:
< *наберите* 68> <*подтвердите* К =>
<введите КОД УСТАНОВЩИКА =>
<при верном вводе => =>

ФУНКЦИЯ 69 – ОЧИСТКА ПАМЯТИ ВСЕХ ТМ-КЛЮЧЕЙ

Стираются также МАСТЕР-КЛЮЧ, КЛЮЧ-УСТАНОВЩИКА и КЛЮЧ-«Кнопка консьерж».

На дисплее будет высвечено . Затем для очистки памяти необходимо подтвердить ваши полномочия вводом текущего КОДа УСТАНОВЩИКА. После инициализации происходит автоматический выход на уровень

ПРОГРАММИРОВАНИЕ:
< *наберите* 69> <*подтвердите* К =>
<введите КОД УСТАНОВЩИКА =>
<при верном вводе память будет «очищена» => =>

ГРУППА 7 – НАСТРОЙКА КНОПОК БЫСТРОГО НАБОРА

ФУНКЦИЯ 70 – ВВОД АДРЕСОВ ТРУБОК ДЛЯ ВЫЗОВА БЫСТРЫМ НАБОРОМ

При наборе комбинации «К1»… «К2»… «К3» до …«К9» домофон осуществит вызов трубки с АДРЕСОМ, который задается в этой функции. Это может быть, например, консьерж, охрана, офис, другие службы дома.

СОВЕТ: Комбинация «К1» обычно используется для связи с трубкой консьержа. Комбинация «К2» зарезервирована для службы экстренной помощи 112.

Домофоны RAIKMANN могут быть оснащены GSM-модулем, с помощью которого устанавливается сотовая связь со службой экстренной помощи с номером 112. Звонок бесплатный и осуществляется даже без SIM-карты

Чтобы настроить функцию, сначала надо выбрать (ввести) номер быстрого вызова, для «К1» - набрать 1, для «К2» - набрать 2 и т.д. и подтвердить выбор клавишей К. Потом следует ввести АДРЕС трубки, на который произойдет вызов при наборе комбинации.

Когда в функции F35 установлен РЕЖИМ «ПОДЪЕЗДНЫЙ ДОМОФОН», то после номера быстрого набора (*могут быть от 1 до 9*), надо ввести только АДРЕС ТРУБКИ.

Если в функции F35 установлен РЕЖИМ «ВНЕШНИЙ ДОМОФОН», то после номера быстрого набора надо ввести сначала «НОМЕР_ДОМА_КОРПУС», а потом АДРЕС ТРУБКИ (аналогично функции F25).

Комбинации значений «НОМЕР_ДОМА_КОРПУС», которая введена для номеров быстрого вызова, обязательно должны присутствовать в таблице ПРАВИЛ НАБОРА функции F25. Если такой комбинации не будет в этой таблице, то домофон не сможет определить, с каким ВНЕШНИМ СВИТЧЕРОМ ему соединяться и не будет производить вызов. По «НОМЕРУ_ДОМА_КОРПУСУ» из таблицы ПРАВИЛ НАБОРА домофон определяет значение АДРЕСА ВНЕШНЕГО СВИТЧЕРА

Если значение «НОМЕР_ДОМА_КОРПУС» будет равно 0, то вызов будет происходить через СВИТЧЕР у которого в ТАБЛИЦЕ ПРАВИЛ НАБОРА (*функция* F25) в этом же поле то же стоит 0.

При нулевом номере номера быстрого набора при нажатии К следует выход на уровень F--.

При ненулевом номере на панели отображается установленный «НОМЕР_ДОМА_КОРПУС» и потом АДРЕС ТРУБКИ для этой комбинации. Если необходимо изменить установленные значения, введите нужные вам значения для ВЫЗОВА по короткому номеру.

ДЛЯ «ВНЕШНЕГО ДОМОФОНА» - «НОМЕР_ДОМА_КОРПУС»и АДРЕС ТРУБКИ, для «ПОДЪЕЗДНОГО ДОМОФОНА – только АДРЕС ТРУБКИ

ПРОГРАММИРРОВАНИЕ:

F--< *наберите* 70> F70<*подтвердите* К =>

_<введите НОМЕР БЫСТРОГО ВЫЗОВА (значение от 1 до 9)><*подтвердите* К =>

XXX = высветится АДРЕС ТРУБКИ для вызова (*при «ПОДЪЕЗДНОМ ДОМОФОНЕ»* =>

или… = высветится «НОМЕР_ДОМА_КОРПУС» и после нажатия К, АДРЕС ТРУБКИ (при «ВНЕШНЕМ ДОМОФОНЕ») =>

<*нажимайте* К, *чтобы подтверждать выведенные на индикаторе значения* => … или

- <*вводите* другие значения полей для вызова XXX>…

- <*подтвердите введенные значения, нажимая* К =>

<*введите* СЛЕДУЮЩИЙ НОМЕР кнопки . . . => или
<нажмите Ⓒ => <*подтвердите* Ⓚ =>

ФУНКЦИЯ 71 – ЗАПИСЬ В ПАМЯТЬ НОМЕРОВ ДОПОЛНИТЕЛЬНЫХ КНОПОК

К домофонам RAIKMANN вы можете присоединить дополнительные кнопки вызова. Таких кнопок вы может быть до 9 штук.

Схема работы дополнительных кнопок устроена так, что нажатие кнопки для процессора домофона выглядит так, как будто к считывателю приложен ключ Touch Memory. На плате дополнительных кнопок установлены микрочипы идентичные ключам ТМ.
Другими словами, вы можете вызвать определенную трубку, просто приложив ключ ТМ, который был запрограммирован функциями F71 и F70.
Если необходимо, Вы можете и сами изготовить для вашего объекта дополнительные кнопки, которые будут вызывать абонентов. Помните - дополнительная кнопка имитирует ключ ТМ.
Многие модели панелей RAIKMANN помимо основной клавиатуры имеют ряд дополнительных кнопок, например, для вызова КОНСЬЕРЖА или ОХРАНЫ.

При нажатии на такую кнопку домофоны будет вызывать трубку или АУ с АДРЕСАМИ, установленными в функции F70.

Дополнительные кнопки (панель с кнопками) соединяются с домофоном с помощью всего двух проводов, подключенных к считывателю ключей ТМ.

Сначала нужно ввести НОМЕР от 1 до 9 – номер ДОПОЛНИТЕЛЬНОЙ КНОПКИ , подтверждение клавишей Ⓚ. При нулевом номере при нажатии на Ⓚ следует выход на уровень F--.

При ненулевом номере на индикаторе будут высвечено - - -. Для записи необходимо нажать соответствующую выделенную ТМ-кнопку.

При условии правильно подключенной ТМ-кнопки прозвучит короткий звуковой сигнал и произойдет выход на уровень ввода номера следующей кнопки .

ПРОГРАММИРОВАНИЕ:

F--< *наберите* 71> F71<*подтвердите* Ⓚ =>
<*введите* НОМЕР КНОПКИ от 1 до 9 =><*подтвердите* Ⓚ =>
- - -<*нажмите* кнопку для записи её кода в память домофона =>
<*введите* следующий НОМЕР КНОПКИ от 1 до 9 . . . или

<нажмите Ⓒ => [- - -] <*подтвердите* Ⓚ => [F - -]

Например: в функции 70 для быстрого набора «К3» вы установили АДРЕС = 120, а в функции 71 на первом шаге, вы ввели номер 3 и нажали дополнительную кнопку, то в дальнейшем при нажатии на эту дополнительную кнопку будет происходить вызов трубки с АДРЕСОМ 120.
С помощью этой функции очень просто организовать МАЛОКВАРТИРНЫЙ ЦИФРОВОЙ ДОМОФОН до 9 абонентов.
Вам не понадобится стандартная многоквартирная панель с индикатором, нужно установить простую кнопочную панель с одной, двумя и до 9-ти кнопками для связи с вашими абонентами.

ГРУППА 8 –дополнительные функции.

ФУНКЦИЯ 89 – СБРОС УСТАНОВОК по умолчанию

При этом производятся следующие действия:
- в память домофона записывается КОД УСТАНОВЩИКА равный СЕРИЙНОМУ НОМЕРУ домофона
- устанавливается и записывается КОДОВАЯ ТАБЛИЦА №1 сгенерированная на основании СЕРИЙНОГО НОМЕРА (КОД УСТАНОВЩИКА)
- замок – ЭЛЕКТРОМАГНИТНЫЙ
- связь «сверху-вниз» ЗАПРЕЩЕНА
- работа с кодовым замком РАЗРЕШЕНА
- время открывания двери 5 секунд;
- нижняя граница поиска равна 0;
- верхняя граница поиска равна 255;
- АДРЕС ТРУБКИ (АУ) консьержки равен 0;
- все ГРУППОВЫЕ (поквартирные) флаги – РАЗРЕШЕНИЕ;
-память всех ТМ-ключей (PROXY-карт), включая специальные – ОЧИЩЕНА !!!.

При входе в функцию на дисплее будет выведена надпись [ALL].

ЧТОБЫ ПРОВЕСТИ ИНИЦИАЛИЗАЦИЮ (СБРОС УСТАНОВОК) необходимо подтверждение ваших полномочий, для чего нужно ввести *текущий* КОД УСТАНОВЩИКА.

После инициализации происходит автоматический выход на уровень [F - -]

ПРОГРАММИРОВАНИЕ:
[F - -]<*наберите* 89> [F89]<*подтвердите* Ⓚ =>
[ALL]<*введите* КОД УСТАНОВЩИКА =>
при верном вводе кода – произойдет инициализация (см. выше)
[[XXX]Быстро меняющиеся цифры от 1 до 255] => [- - -] => [F - -]

ГРУППА 9 - тесты.

ФУНКЦИЯ 90 - ТЕСТ ОТКРЫВАНИЯ ЗАМКА

ПРОГРАММИРОВАНИЕ:
F--<*наберите* 90> F90<*подтвердите* K =>
/*открытие замка*/ => F--
Процедурой следует пользоваться для проверки работы электрического замка.

ФУНКЦИЯ 97 - вывод номера версии программы.

Номер версии в пределах 1 - 999 выводится приблизительно на 1 секунду, а затем происходит выход на уровень F--

Ведется электронный журнал изменений в зависимости от версий. Нумерация версий начата с 1.

ПРОГРАММИРОВАНИЕ:
F--< *наберите* 97> F97<*подтвердите* K =>
XXX= на индикаторе высветится НОМЕР ВЕРСИИ ПРОШИВКИ => F--

ФУНКЦИЯ 98 – ТЕСТ ОТКРЫВАНИЯ ЗАМКА С ВЫХОДОМ ИЗ РЕЖИМА ПРОГРАММИРОВАНИЯ

ПРОГРАММИРОВАНИЕ:
F--<*наберите* 98> F98<*подтвердите* K =>
/*открытие замка*/ => *выход в рабочий режим домофона* 888.

ФУНКЦИЯ 99 – ВЫХОД ИЗ ПРОЦЕДУРЫ УСТАНОВОК
F--<*наберите* 99> F99<*подтвердите* K =>
выход в рабочий режим домофона => 888.

Приложения.

Индикация неисправностей.

Сообщение	Возможная причина	Метод устранения
Err	Сбоят более одного луча.	Проверить чистоту клавиатуры. Заменить панель.
E-2	КЗ в линии связи с АУ.	Проверить наличие КЗ. Устранить. Если КЗ отсутствует, заменить процессор.
E-3	КЗ ТМ-считывателя.	Проверить наличие КЗ. Устранить. Если КЗ отсутствует, заменить процессор.
E-4	Неисправность процессора.	Заменить процессор.
E-P	Неисправность панели.	Заменить панель.

Индикация

Сообщение			
F--	Вход в режим программирования, домофон ожидает номер функции	End	Установлен деморежим, закончились 15 минут полноценной работы
_	Включена АВТОЗАПИСЬ КЛЮЧЕЙ		
End	Установлен деморежим, закончились 15 минут полноценной работы		
OPn	Замок открыт		
OFF	МОЖЕТ ОЗНАЧАТЬ: - Вызов в квартиру запрещен, - Код входа для квартиры запрещен		
UP	Вызов, если трубка не лежит		
_--	Поиск номера ключа в памяти домофона		
A	Поиск трубки при вызове «сверху-вниз»		
OFL	Нет больше места в памяти для записи ключей		

Список групп функций установщика.

Номер группы	Краткая характеристика
ГРУППА 0	ввод кодов доступа
ГРУППА 1	ввод установок
ГРУППА 2	ввод параметров служебных процедур
ГРУППА 3	ввод общих флагов конфигурации
ГРУППА 4	ввод флагов конфигурации (раздельно по квартирам)
ГРУППА 5	групповой ввод флагов конфигурации (раздельно по квартирам)
ГРУППА 6	операции с ТМ-ключами
ГРУППА 7	работа с кнопками короткого вызова (на основе ТМ-ключей)
ГРУППА 8	дополнительные функции
ГРУППА 9	тесты

СХЕМА ПОДКЛЮЧЕНИЯ

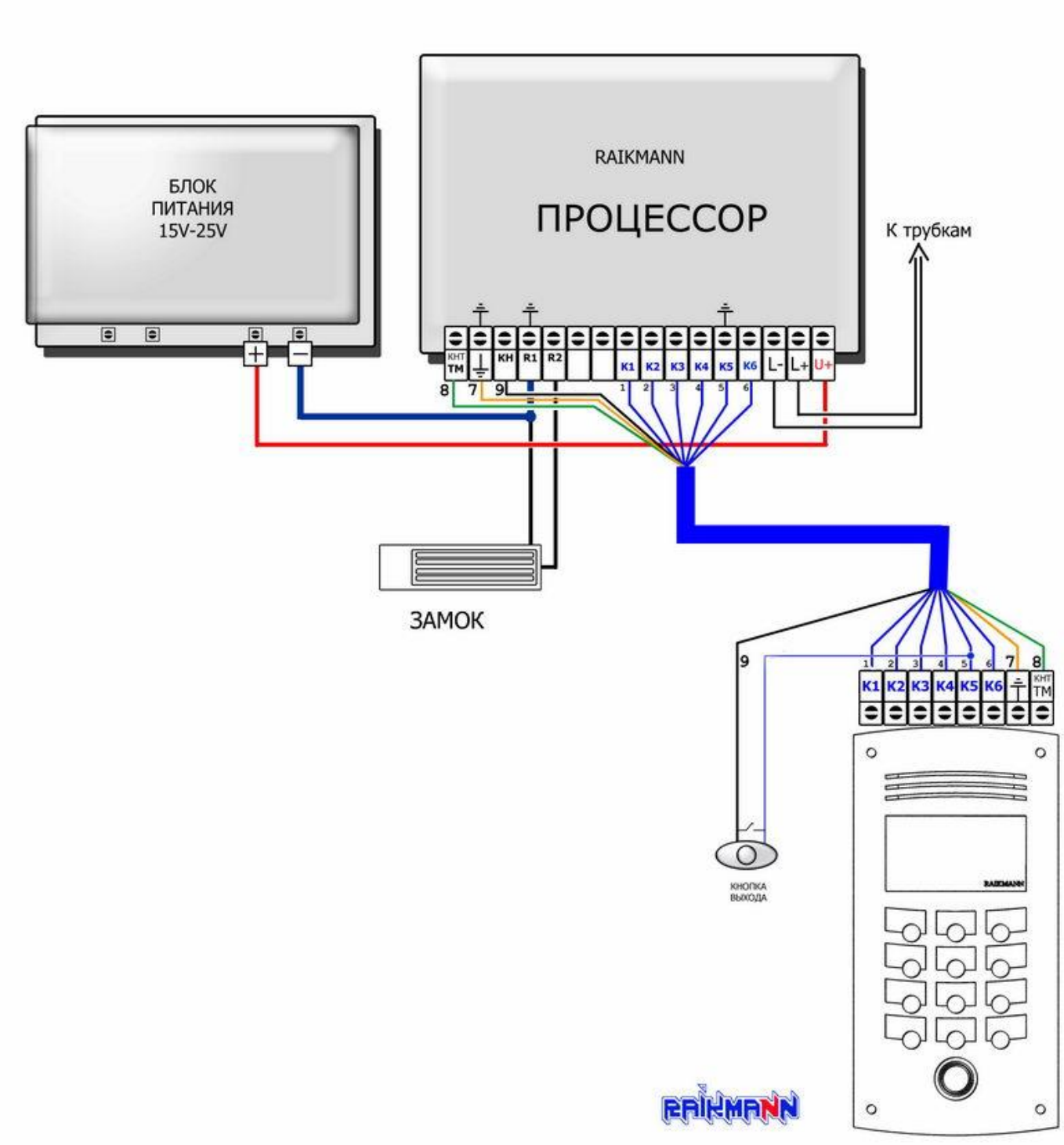

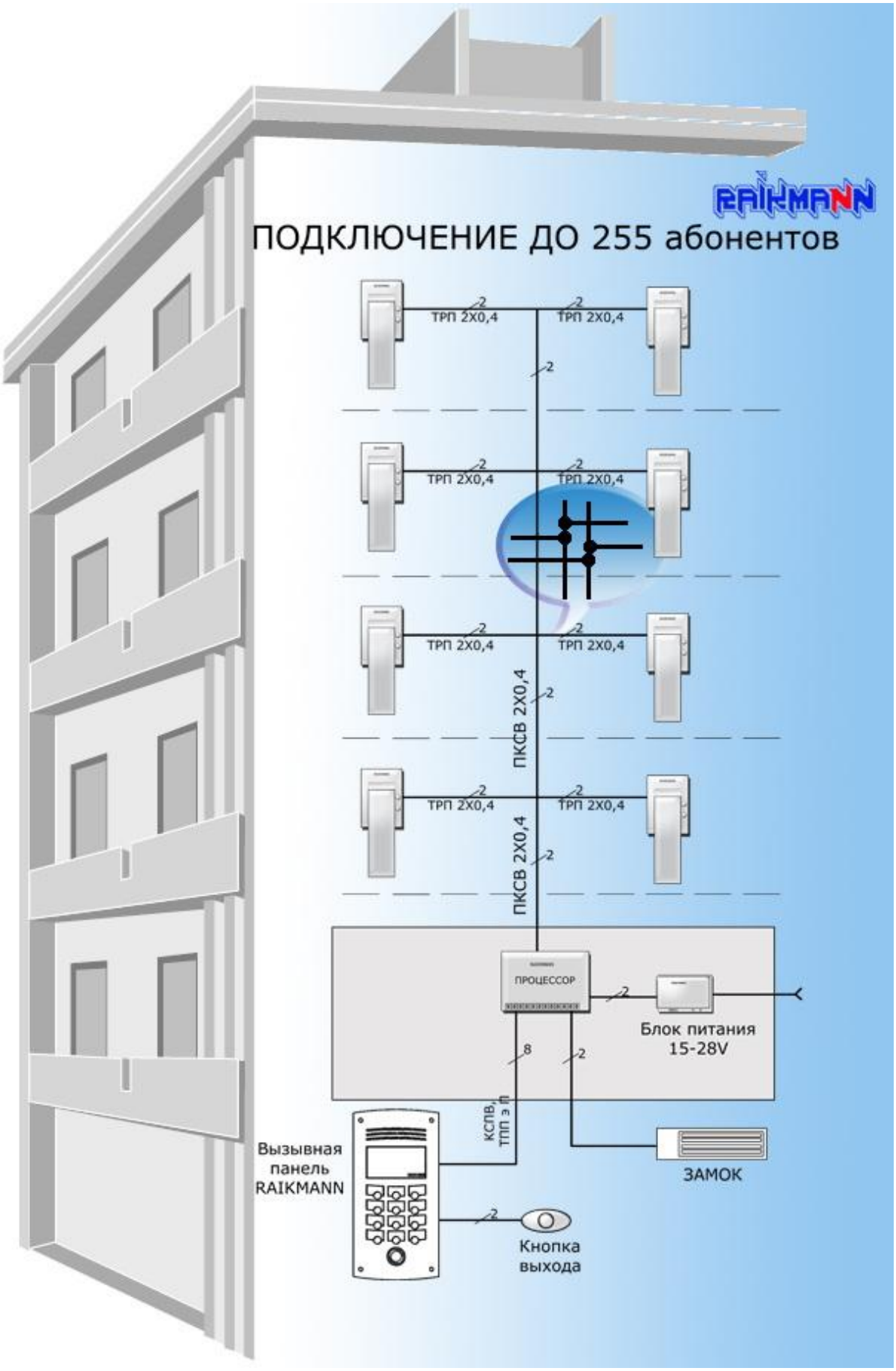
RAIKMANN
ПОДКЛЮЧЕНИЕ ДО 255 абонентов
ТРП 2Х0,4
ПКСВ 2Х0,4
ПРОЦЕССОР
Блок питания
15-28V
КСПВ,
ТПП э п
Вызывная
панель
RAIKMANN
ЗАМОК
Кнопка
выхода

ТАБЛИЦА функций домофона RAIKMANN

Номер	*Краткая характеристика*	*Номер*	*Краткая характеристика*
F01	ввод КОДа УСТАНОВЩИКА		
F02	ручной ввод кодов прохода для каждой квартиры	F55	Групповое РАЗРАШЕНИЕ вызовов в трубки
F08	выбор номера кодовой таблицы	F57	групповое РАЗРЕШЕНИЕ звонков при «неположенных» трубках
F09	генерация КОДОВ КВАРТИР по ранее выбранной кодовой таблице	F56	групповое РАЗРЕШЕНИЕ использования кодов прохода для всех квартир
F11	ввод ДЛИТЕЛЬНОСТИ открывания замка в секундах		
		F60	ЗАПИСЬ МАСТЕР КЛЮЧА
F16	ввод АДРЕСА трубки (квартиры) ТМ-ключей в режиме автозаписи	F61	ЗАПИСЬ ТМ-ключей по квартирам
		F62	ЗАПИСЬ КЛЮЧА УСТАНОВЩИКА
F25	НАБОРА и ИНТЕРВАЛ КВАРТИР	F65	режим АВТОЗАПИСИ ТМ-ключей
		F66	СТИРАНИЕ ТМ-ключей квартиры
F30	выбор ТИПа ЗАМКА	F67	СТИРАНИЕ КЛЮЧа УСТАНОВЩИКА
F33	установка РАЗРЕШЕНИЯ применения кодов открытия замка	F68	СТИРАНИЕ МАСТЕР КЛЮЧа
F35	ПОДЪЕЗДНЫЙ - ВНЕШНИЙ РЕЖИМ ПРАВИЛА	F69	СТИРАНИЕ всей памяти ТМ-ключей, МАСТРЕР-ключа…
		F70	НАСТРОЙКА номеров БЫСТРОГО НАБОРА
F40	РАЗРЕШЕНИЕ или ЗАПРЕТ звонка вызова в трубку квартиры	F71	запись в память ДОПОЛНИТЕЛЬНЫХ КНОПОК
F41	РАЗРЕШЕНИЕ или ЗАПРЕТ использования кода прохода квартиры		
		F89	инициализация всех параметров ПОЛНЫЙ СБРОС
		F90	тест открывания замка
F50	групповой ЗАПРЕТ звонка вызова во всех трубках	95	предпродажный тест домофона
F51	групповой ЗАПРЕТ использования прохода по коду	F97	вывод номера версии программы
F52	групповой ЗАПРЕТ звонков при неположенных трубках	F98	тест открывания замка с последующим выходом из процедуры установки
		F99	выход из процедуры установки